RA31

RA31HY

Accessori Standard
Motore diesel RA31/RA31HY
Batteria RA31HY
Motore elettrico RA31/RA31HY
Contaore
Presa aria/acqua
Presa elettrica
Radiocomando
Rotazione cesto
Cingoli allargabili
Elettropompa di emergenza 12/24 V

Accessori Optional
Autolivellamento stabilizzatori
Cingoli antitraccia
Verniciatura speciale
Interfono
Cesto in vetroresina
Isolamento (1000 v)
Faro di lavoro sul cesto
Inclinometro con allarme acustico
Set 4 pedane per stabilizzatori

Standard Accessories
Diesel engine RA31/RA31HY
Battery RA31HY
Electric motor RA31/RA31HY
Hour counter
Air/water plug
Electrical plug
Radiocontrol
Cage rotation
Extending tracks
Emergency pump 12/24 V

Optional Accessories
Stabilizers self-leveling
Non-marking tracks
Special painting
Interphone
Fiberglass basket
Basket insulation (1.000 V)
Working lamp on the basket
Inclinometer with acoustic alarm
4 pads for stabilizers

Accessoires Standard
Moteur diesel RA31/RA31HY
Batterie RA31HY
Moteur électrique RA31/RA31HY
Compteur des heures
Prise air /eau dans le panier
Prise électrique
Radiocommande
Rotation panier
Chenilles élargissables
Pompe d'urgence 12/24V

Accessoires Optionnels
Auto-nivellement stabilisateurs
Chenilles non-marquants
Peinture spéciale
Interphone
Panier en fibre de verre
Isolation panier (1.000V)
Lampe de travail sur le panier
Inclinomètre avec alarme sonore
4 plates pour stabilisateurs

Accesorios Estándar
Motor diesel RA31/RA31HY
Batería RA31HY
Motor eléctrico RA31/RA31HY
Cuenta-horas
Toma aire/agua
Toma eléctrica
Radiomando
Rotaciòn cesta
Orugas ensanchables
Bomba eléctrica de emergencia 12/24V

Accesorios Opcionales
Autonivelación estabilizadores
Orugas que no dejan huellas
Pintura especial
Intercomunicador
Cesta en fibra de vidrio
Aislamiento (1.000 V)
Luz de trabajo en la cesta
Sensor de inclinación con alarma sonora
4 Platos de apoyo para estabilizadores

Standardzubehöre
Dieselmotor RA31/RA31HY
Batterie RA31HY
Elektromotor RA31/RA31HY
Stundenzählwerk
Anschluss Luft/Wasser
Steckdose
Funksteuerung
Korbdrehung
Verbreiterbare Raupenketten
Notfallelektropumpe 12/24V

Sonderzubehöre
Abstützungenselbstnivellierung
Nicht-markierende Raupenketten
Sonderlackierung
Sprechanlage
Korb aus Glasfaser
Isolierung (1.000 V)
Arbeitsscheinwerfer im Korb
Neigungsmessgerät mit akustischem Alarm
4 Unterlegplatten für Abstützungen

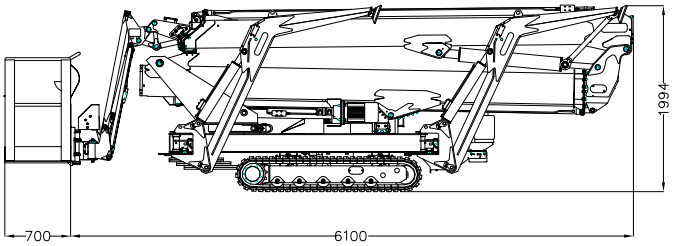

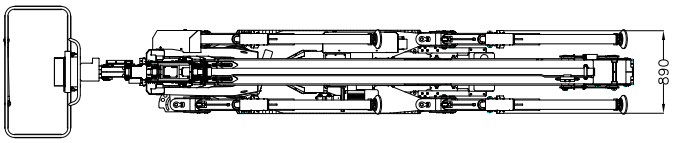

EASYLIFT
AERIAL PLATFORMS

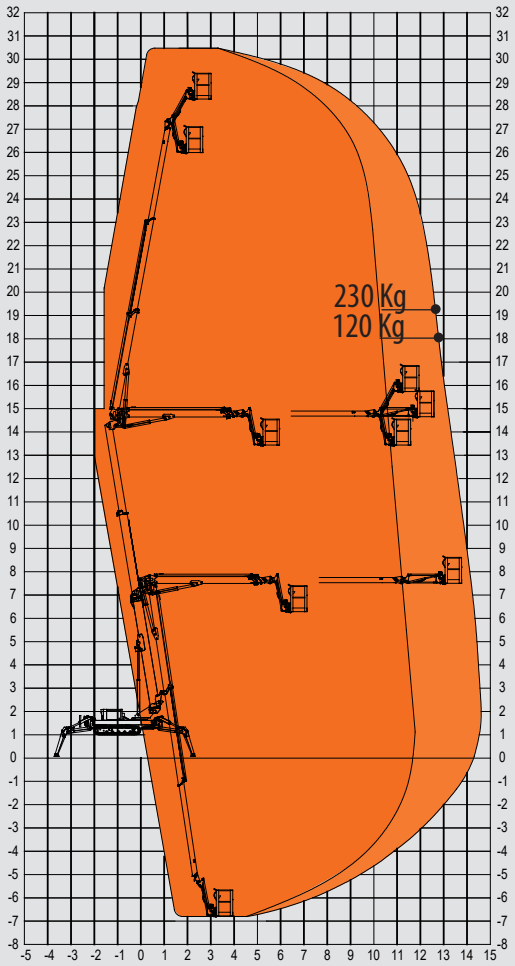

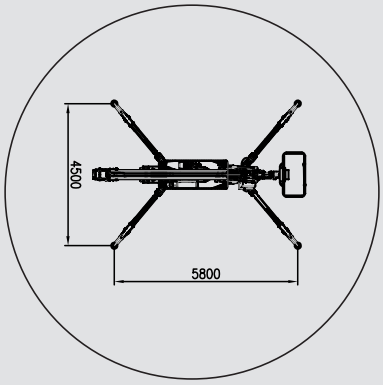

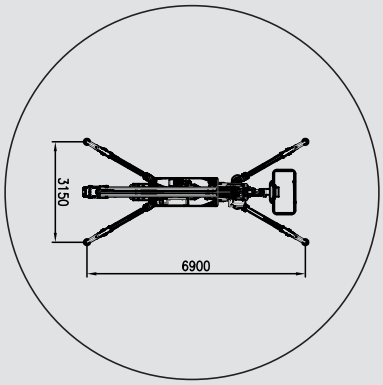

Altezza massima di lavoro	Max. working height	Hauteur max de travail	Altura max de trabajo	Max. Arbeitshöhe	30,20 m
Sbraccio massimo di lavoro	Max. working outreach	Dèport max de travail	Alcance max de trabajo	Max. Arbeitsauslegung	14,50 m
Rotazione torretta	Turret rotation	Rotation tourelle	Rotaciòn torreta	Drehturmrotation	360° N.C.
Portata massima	Max load capacity	Portée max	Capacitad de carga	Max. Tragfähigkeit	230 Kg
Comandi elettro-idraulici	Electro-hydraulic controls	Commandes électro-hydrauliques	Mandos electrohidràulicos	Elektrohydraulische Steuerungen	
Massa totale	Total weight	Poids total	Peso total	Gewicht	4200 Kg
Pendenza superabile	Gradeability	Max pente admissible	Pendiente màx	Max. Steigfähigkeit	30%
Dimensioni cesto	Cage dimensions	Dimensions panier	Dimensiones cesta	Korbabmessungen	1,4 x 0,70 m
Rotazione cesto	Cage rotation	Rotation panier	Rotaciòn cesta	Korbdrehung	90° + 90°

Dati e descrizioni sono forniti a titolo indicativo e non impegnativo

Data and descriptions are approximate and not binding

Toutes les données et descriptions sont fournies à titre indicatif, sans engagement

Los datos y las descripciones son suministrados indicativamente y sin compromiso

Abgaben und Beschreibungen sint nicht verbindlich

Legenda	Legend	Légende	Leyenda	Legende
Batteria a trazione	Traction battery	Batterie à traction	Batería de tracción	Traktionsbatterie
Batteria al litio	Lithium battery	Batterie au lithium	Batería de litio	Lithiumbatterie
Motore elettrico	Electric motor	Moteur électrique	Motor eléctrico	Elektromotor
Motore a combustione	Combustion engine	Moteur à combustion	Motor de combustíon	Explosionsmotor