X20J PLUS
NACELLES SUR CHENILLES

Plate-forme

- Plate-forme en aluminium 0,69 m x 1,30 m pouvant accueillir 2 personnes
- Accès à l'arrière par barre coulissante
- Interrupteur à pédale
- Commande proportionnelle intégrale
- Bras articulé
- Dispositif de rotation de la plate-forme électrique (124°)
- Commande à distance (filaire vers la plate-forme)
- Entraînement et stabilisation entièrement commandés à distance
- Affichage par écran multilingue sur le panneau de la plate-forme
- Capteur de position et verrouillage depuis le panneau de la plate-forme
- Système de détection de la charge de travail
- Plate-forme conçue pour faciliter la dépose/le changement de marche
- Câble d'alimentation c.a. vers la plate-forme
- 6,5mm alimentation air comprimé

Alimentation et transmission

- Moteur essence Honda iGX440 de 15 CV - 11 kW
- Moteur diesel Perkins 402.05 de 14 CV - 10,2 kW
- Moteur électrique 220V, 50 Hz - 2,2 kW
- Protection du moteur
- Chenilles noires en caoutchouc à profil bas 1,46 m x 0,2 m x 0,35 m

Equipements et accessoires

- Patins de stabilisateur non marquants
- Protection de tige de vérin sur les stabilisateurs
- Arrêt automatique en cas de dévers excessif
- Extension et rétraction motorisées des chenilles
- Rotation discontinue de 361° de la tourelle
- Capteur et jauge d'alignement de la tourelle
- Trois systèmes d'abaissement d'urgence
- Commandes électro-hydrauliques
- Commandes hydrauliques
- 2e vitesse de translation (haute)
- Points de levage et de fixation

Options disponibles

- Moteur électrique 110V, 50 Hz - 2,2 kW
- Bloc d'alimentation lithium-ion 100 AH, 72V [1]
- Chenilles noires en caoutchouc non marquantes 1,46 m x 0,2 m x 0,35 m

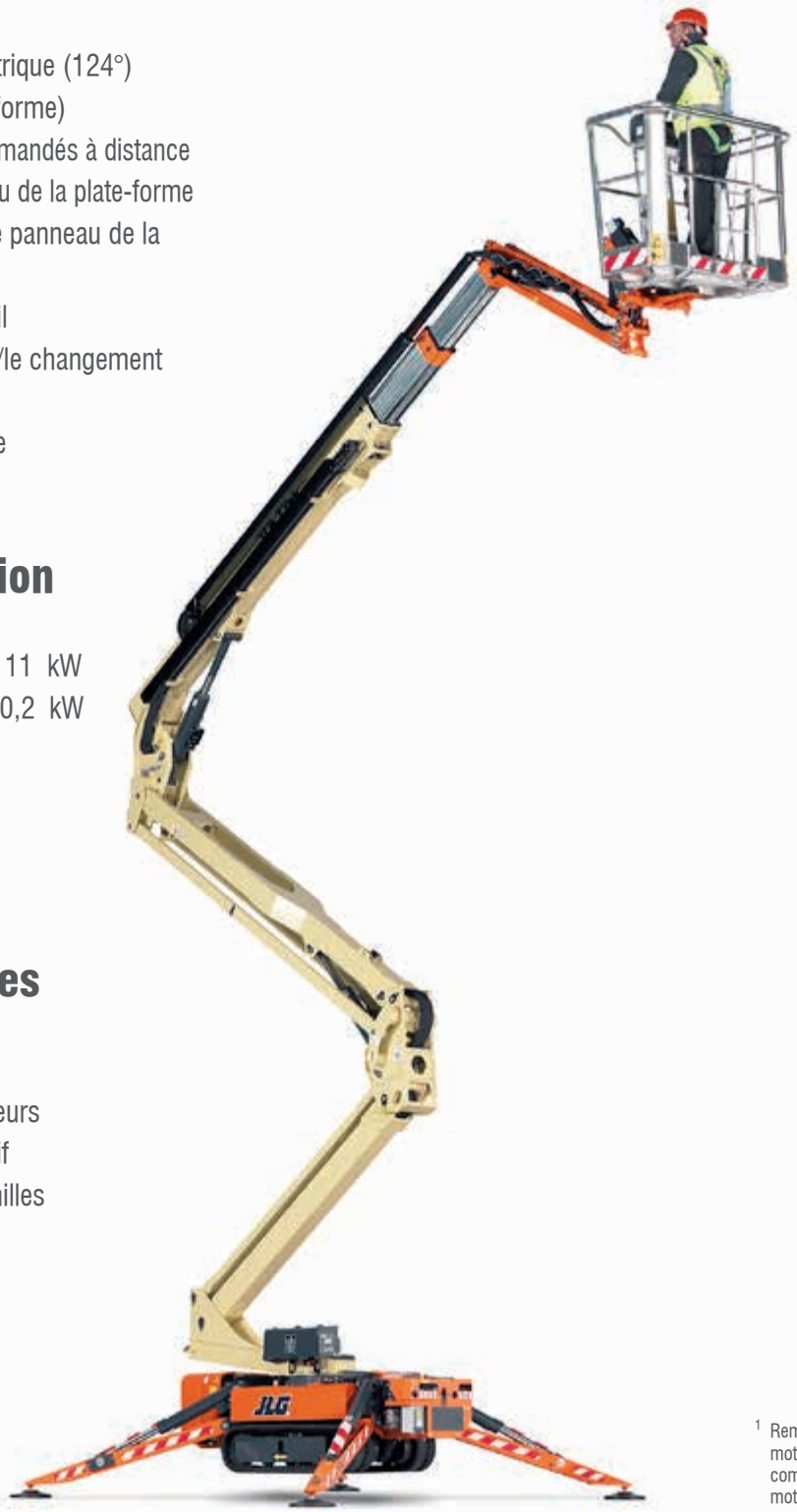

[1] Remplace les moteurs à combustion et les moteurs électriques

X20J PLUS
NACELLES SUR CHENILLES

Hauteur de la plate-forme avec capacité de 230 kg	18,05 m
Hauteur Travail avec capacité de 230 kg	20,05 m
Portée horizontale (plate-forme standard 230 kg)	9,20 m
Capacité de surplomb (230 kg)	8,2 m
Rotation (non continue)	360°
Bras - longueur hors-tout	1,68 m
Bras - étendue d'articulation (+/-)	89° (+0/-89°)
Dimensions de la plate-forme (standard - 2 personnes)	0,69 m x 1,34 m
Dimensions de la plate-forme (étroite - 1 personne)	TBC
Largeur repliée (avec plate-forme standard 2 personnes)	1,48 m
Largeur repliée (sans plate-forme)	0,795 m
Hauteur repliée (sur chenilles)	1,99 m
Longueur repliée (sur chenilles)	5,00 m
Surface au sol des stabilisateurs	2,92 m x 2,93 m
Poids de la machine (avec plate-forme standard) [1]	2,840 kg
Poids en ordre de marche (avec moteur à essence) [1]	2,880 kg
Pression au sol maximale (sur stabilisateurs)	3,04 daN/cm²
Pression au sol maximale (sur chenilles)	0,64 daN/cm²
Vitesse de translation maximale (machine une vitesse) - essence	1,3 Km/h
Vitesse de translation maximale (machine deux vitesses) - essence	2,5 Km/h
Pente admissible	28%
Pente maximale en fonctionnement	12°
Angle de fuite/d'attaque max.	20°
Dimensions des chenilles noires McLaren en caoutchouc à profil bas	1,46 m x 0,2 m x 0,35 m
Largeur du train de roulement (rentré/sorti)	0,79 / 1,09 m
Moteur électrique CA	2,2 KW 50Hz 230V
Moteur	Moteur essence Honda iGX440, 11 kw

[1] Les spécifications peuvent varier en fonction des réglementations en vigueur dans le pays d'utilisation ou par l'adjonction d'équipements optionnels.

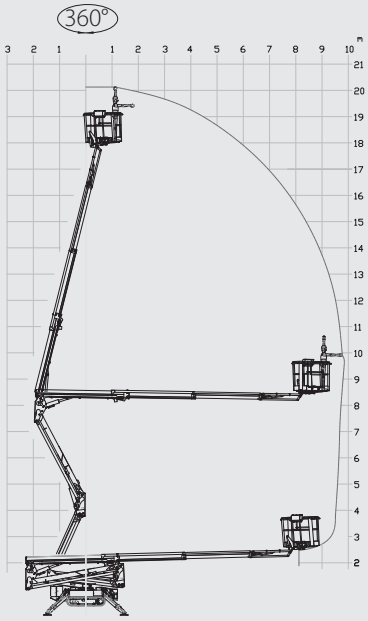

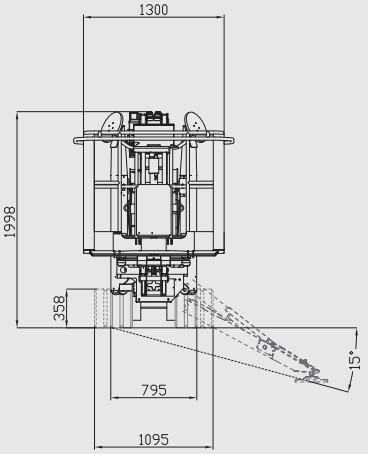

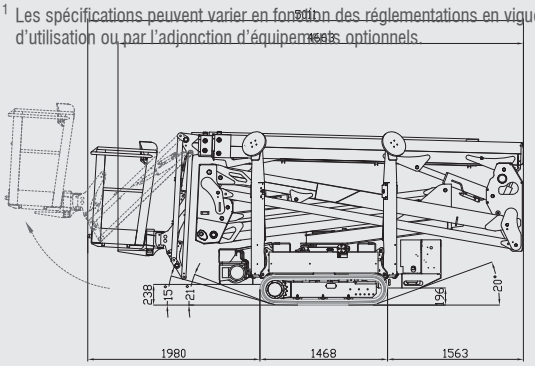

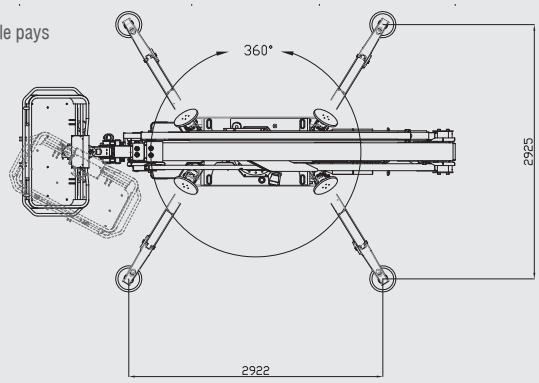

JLG Industries, Inc. compte parmi les principaux concepteurs et fabricants d'équipements d'accès (services et accessoires associés compris) du monde.

JLG dispose d'unités de production aux États-Unis, en France, en Roumanie, en Chine et en Belgique. Les clients de JLG à travers l'Europe, la Scandinavie, l'Afrique et le Moyen-Orient bénéficient d'un réseau de points de ventes et de services dédiés conçus pour répondre aux plus hautes exigences en matière de support.

JLG est une filiale d'Oshkosh Corporation.

www.jlgeurope.com

JLG recherche et développe continuellement de nouveaux produits et se réserve le droit de procéder à toute modification sans préavis. Toutes les informations contenues dans le présent document sont fournies à titre indicatif. Certaines options ou normes applicables dans certains pays peuvent augmenter le poids de la machine. Les spécifications sont susceptibles d'être modifiées pour répondre aux normes des pays ou lors de l'ajout d'un équipement en option.