CAHIER TECHNIQUE

ME GAMME

Chariots élévateurs électriques

MANITOU
HANDLING YOUR WORLD

1500 kg / 24V

CARACTÉRISTIQUES TECHNIQUES

Désignation	1.1	Fabricant			**MANITOU**
	1.2	Modèle			**ME 315c**
	1.3	Type de traction			Batterie
	1.4	Type de conduite			Assis
	1.5	Capacité nominale	Q	t	1,5
	1.6	Centre de gravité de la charge	c	mm	500
	1.8	Distance de la face d'appui de la charge au centre de l'essieu avant	x	mm	345
	1.9	Empattement	y	mm	1220
Poids	2.1	Poids du chariot en ordre de fonctionnement		kg	2880
	2.2	Poids en charge sur essieu avant / arrière		kg	3835 / 545
	2.3	Poids sans charge sur essieu avant / arrière		kg	1315 / 1565
Roues	3.1	Equipement roues : bandage (V), PPS (SE), pneumatique gonflable (L)			SE
	3.2	Dimensions roues avant			18 x 7-8
	3.3	Dimensions des roues arrières			200 / 50-10
	3.5	Nombre de roues avant (x = roue motrice) / roues arrières			2 / 1x
	3.6	Voie (milieu des roues) avant - mât <4m50 / mât > ou = 4m50	b10	mm	835 / 855
	3.7	Voie (milieu des roues) arrière	b11	mm	
Dimensions	4.1	Inclinaison du mât AV/AR (1)	α / β	deg	5 / 6
	4.2	Hauteur mât baissé	h1	mm	1995
	4.3	Levée libre	h2	mm	135
	4.4	Hauteur de levée	h3	mm	3000
	4.5	Hauteur mât déployé sans dosseret	h4	mm	3565
	4.7	Hauteur du protège conducteur (cabine)	h6	mm	2105
	4.8	Hauteur du siège	h7	mm	1020
	4.12	Hauteur d'attelage	h10	mm	500
	4.19	Longueur totale	l1	mm	2635
	4.20	Longueur jusqu'au talon des fourches	l2	mm	1835
	4.21	Largeur totale (hors tout) - mât <4m50 / mât > ou = 4m50	b1	mm	990 / 1030
	4.22	Dimensions des fourches	s / e / l	mm	35 / 100 / 1150
	4.23	Tablier porte fourche suivant norme DIN 15173 A/B			FEM2A
	4.24	Largeur du tablier porte-fourches	b3	mm	1000
	4.31	Garde au sol sous le mât	m1	mm	100
	4.32	Garde au sol au centre de l'empattement	m2	mm	100
	4.33	Largeur d'allée pour palette 1000 x 1200 en travers	Ast	mm	3183
	4.34	Largeur d'allée pour palette 800 x 1200 en longueur	Ast	mm	3306
	4.35	Rayon de giration	Wa	mm	1510
Performances	5.1	Vitesse de translation en charge / à vide		km/h	9,5 / 10,5
	5.2	Vitesse d'élévation en charge / à vide		m/s	0.22 / 0.33
	5.3	Vitesse de descente en charge / à vide		m/s	0.58 / 0.48
	5.5	Force de traction nominale en charge / à vide		N	5000 / 5300
	5.7	Rampe en charge / à vide		%	7 / 9
	5.10	Frein de service			Hydraulique
Motorisation	6.1	Puissance moteur translation		kW	4
	6.2	Puissance moteur élévation		kW	8,6
	6.3	Dimension bac à batterie en accord avec DIN 43531/35/36 A,B,C, no			DIN 43535 A
	6.4	Tension batterie / capacité		V / Ah	24 / 840
	6.6	Consommation d'énergie suivant cycle VDI		kWh/h	3,5
Divers	8.1	Type d'unité motrice			Electronique
	8.2	Pression hydraulique de service pour accessoires		bar	155
	8.3	Débit d'huile pour accessoires		l/min	16
	8.4	Niveau sonore moyen à l'oreille du cariste (translation) mesurée/garantie		db (A)	70

1- Valeurs données avec mât duplex

Les données du tableau dépendent d'une configuration précise (mât,fourches).
Les performances et dimensions des matériels sont des valeurs nominales obtenues et sujettes aux tolérances
Les produits Manitou et leurs spécifications sont susceptibles de modifications sans avis préalables.

DESSINS DIMENSIONNELS

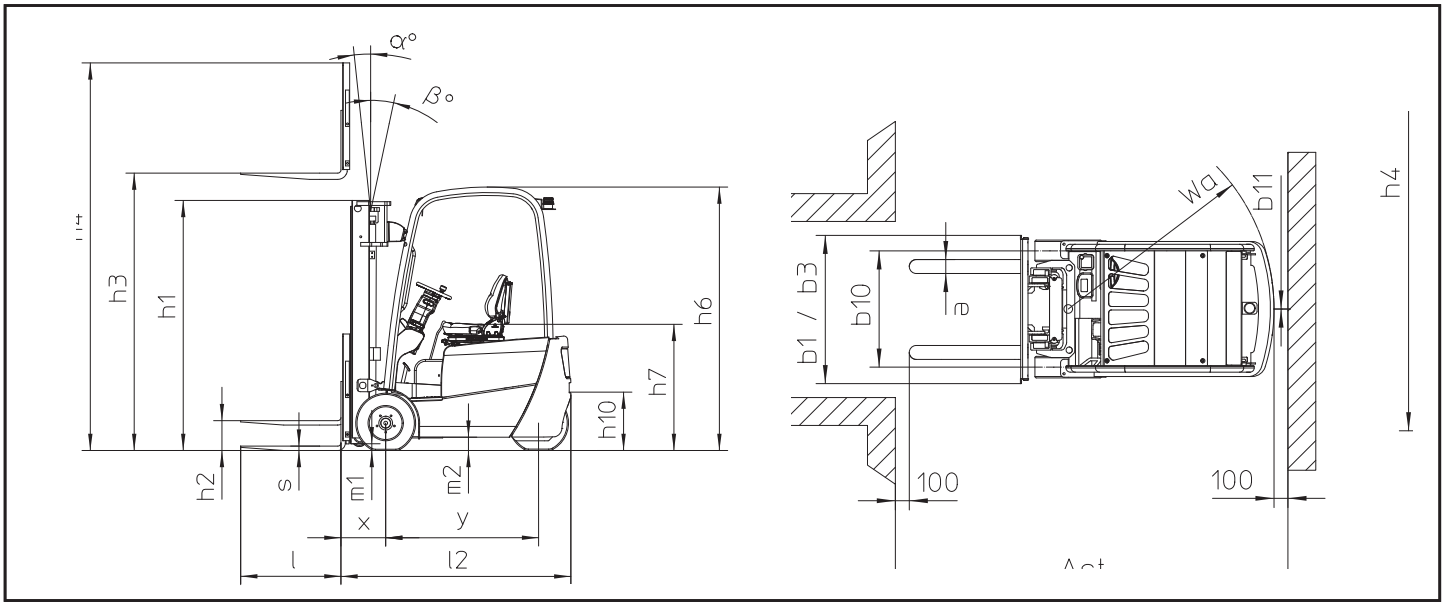

MATS ET CAPACITÉS RÉSIDUELLES

ME 315c			Duplex Visibilité Totale							Duplex Levée Libre				
			DVT27	DVT30	DVT33	DVT36	DVT40	DVT43	DVT45	DLL27	DLL30	DLL33	DLL36	DLL40
h3	Hauteur de levée	mm	2700	3000	3300	3600	4000	4300	4500	2700	3000	3300	3600	4000
h1	Hauteur mât baissé	mm	1845	1995	2145	2295	2545	2710	2820	1845	1995	2145	2295	2545
h2	Levée libre*	mm	135	135	135	135	135	135	135	1250	1400	1550	1700	1950
h4	Hauteur mât déployé*	mm	3265	3565	3865	4165	4565	4865	5065	3305	3605	3905	4205	4605
	Capacité résiduelle à hauteur max	kg	1500	1500	1500	1500	1500	1500	1450	1500	1500	1500	1500	1500
	Inclinaison du mât en avant / arrière	deg	5 / 6	5 / 6	5 / 6	5 / 6	3,5 / 5	3,5 / 5	3,5 / 5	5 / 6	5 / 6	5 / 6	5 / 6	3,5 / 5

ME 315c			Triplex Levée Libre							
			TLL40	TLL43	TLL45	TLL48	TLL50	TLL55	TLL60	TLL65
h3	Hauteur de levée	mm	4000	4300	4500	4800	5000	5500	6000	6500
h1	Hauteur mât baissé	mm	1910	2010	2075	2175	2240	2410	2625	2840
h2	Levée libre*	mm	1315	1415	1480	1580	1645	1815	2010	2180
h4	Hauteur mât déployé*	mm	4605	4905	5105	5405	5605	6105	6625	7170
	Capacité résiduelle à hauteur max	kg	1450	1400	1350	1300	1250	1200	1000	600
	Inclinaison du mât en avant / arrière	deg	3,5 / 5	3,5 / 5	3,5 / 5	3,5 / 5	3,5 / 5	3,5 / 5	3,5 / 5	3,5 / 5

* Sans dosseret de charge

1500 - 2000 kg / 48V

CARACTÉRISTIQUES TECHNIQUES

Désignation	1.1	Fabricant			**MANITOU**	**MANITOU**	**MANITOU**	**MANITOU**
	1.2	Modèle			**ME 315**	**ME 316**	**ME 318**	**ME 320**
	1.3	Type de traction			Batterie	Batterie	Batterie	Batterie
	1.4	Type de conduite			Assis	Assis	Assis	Assis
	1.5	Capacité nominale	Q	t	1,5	1,6	1,8	2,0
	1.6	Centre de gravité de la charge	c	mm	500	500	500	500
	1.8	Distance de la face d'appui de la charge au centre de l'essieu avant	x	mm	355	355	355	355
	1.9	Empattement	y	mm	1250	1358	1358	1465
Poids	2.1	Poids du chariot en ordre de fonctionnement		kg	2860	3120	3240	3470
	2.2	Poids en charge sur essieu avant / arrière		kg	3600 / 560	4100 / 620	4350 / 690	4750 / 720
	2.3	Poids sans charge sur essieu avant / arrière		kg	1350 / 1510	1440 / 1680	1440 / 1800	1530 / 1940
Roues	3.1	Equipement roues : bandage (V), PPS (SE), pneumatique gonflable (L)			SE	SE	SE	SE
	3.2	Dimensions roues avant			18 x 7-8	18 x 7-8	18 x 7-8	200 / 50-10
	3.3	Dimensions des roues arrières			15 x 4,5 - 8	15 x 4,5 - 8	15 x 4,5 - 8	15 x 4,5 - 8
	3.5	Nombre de roues avant (x = roue motrice) / roues arrières			2x / 1	2x / 1	2x / 1	2x / 1
	3.6	Voie (milieu des roues) avant - mât <4m50 / mât > ou = 4m50	b10	mm	910	910	910	910
	3.7	Voie (milieu des roues) arrière	b11	mm	175	175	175	175
Dimensions	4.1	Inclinaison du mât AV/AR (1)	α / β	deg	5,5 / 6,5	5,5 / 6,5	5,5 / 6,5	5,5 / 6,5
	4.2	Hauteur mât baissé	h1	mm	1995	1995	1995	1995
	4.3	Levée libre	h2	mm	145	145	145	145
	4.4	Hauteur de levée	h3	mm	3000	3000	3000	3000
	4.5	Hauteur mât déployé sans dosseret	h4	mm	3565	3565	3565	3565
	4.7	Hauteur du protège conducteur (cabine)	h6	mm	2040	2040	2040	2040
	4.8	Hauteur du siège	h7	mm	1000	1000	1000	1000
	4.12	Hauteur d'attelage	h10	mm	500	500	500	500
	4.19	Longueur totale	l1	mm	2860	2968	2968	3076
	4.20	Longueur jusqu'au talon des fourches	l2	mm	1790	1898	1898	2006
	4.21	Largeur totale (hors tout) - mât <4m50 / mât > ou = 4m50	b1	mm	1086	1086	1086	1120
	4.22	Dimensions des fourches	s / e / l	mm	35 / 100 / 1070	35 / 100 / 1070	35 / 100 / 1070	40 / 122 / 1070
	4.23	Tablier porte fourche suivant norme DIN 15173 A/B			FEM2A	FEM2A	FEM2A	FEM2A
	4.24	Largeur du tablier porte-fourches	b3	mm	1000	1000	1000	1000
	4.31	Garde au sol sous le mât	m1	mm	100	100	100	100
	4.32	Garde au sol au centre de l'empattement	m2	mm	110	110	110	110
	4.33	Largeur d'allée pour palette 1000 x 1200 en travers	Ast	mm	3134	3237	3237	3342
	4.34	Largeur d'allée pour palette 800 x 1200 en longueur	Ast	mm	3258	3361	3361	3466
	4.35	Rayon de giration	Wa	mm	1452	1555	1555	1660
Performances	5.1	Vitesse de translation en charge / à vide		km/h	16 / 16	16 / 16	16 / 16	15 / 15
	5.2	Vitesse d'élévation en charge / à vide		m/s	0,4 / 0,47	0,4 / 0,47	0,4 / 0,45	0,4 / 0,45
	5.3	Vitesse de descente en charge / à vide		m/s	0,46 / 0,45	0,46 / 0,44	0,46 / 0,42	0,47 / 0,42
	5.5	Force de traction nominale en charge / à vide		N	7000 / 7250	7500 / 7720	8000 / 8300	9000 / 9300
	5.7	Rampe en charge / à vide		%	16 / 18	16 / 18	15 / 17	13 / 15
	5.10	Frein de service			Bain d'huile	Bain d'huile	Bain d'huile	Bain d'huile
Motorisation	6.1	Puissance moteur translation		kW	2 x 4,75	2 x 4,75	2 x 4,75	2 x 4,75
	6.2	Puissance moteur élévation		kW	8,6	8,6	8,6	8,6
	6.3	Dimension bac à batterie en accord avec DIN 43531/35/36 A,B,C, no			DIN 43531 A	DIN 43531 A	DIN 43531 A	DIN 43531 A
	6.4	Tension batterie / capacité		V / Ah	48 / 500	48 / 575	48 / 575	48 / 690
	6.6	Consommation d'énergie suivant cycle VDI		kWh/h	4,3	4,3	4,3	4,7
Divers	8.1	Type d'unité motrice			Electronique	Electronique	Electronique	Electronique
	8.2	Pression hydraulique de service pour accessoires		bar	155	180	180	180
	8.3	Débit d'huile pour accessoires		l/min	35	35	35	35
	8.4	Niveau sonore moyen à l'oreille du cariste (translation) mesurée/garantie		db (A)	70	70	70	70

1- Valeurs données avec mât duplex

Les données du tableau dépendent d'une configuration précise (mât,fourches).
Les performances et dimensions des matériels sont des valeurs nominales obtenues et sujettes aux tolérances
Les produits Manitou et leurs spécifications sont susceptibles de modifications sans avis préalables.

DESSINS DIMENSIONNELS

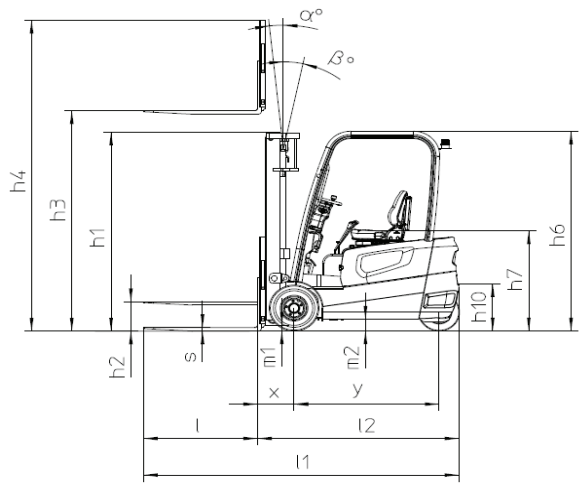

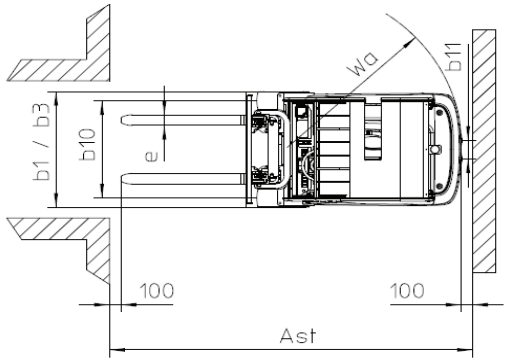

MATS ET CAPACITÉS RÉSIDUELLES

ME 315 / 316 / 318 / 320			Duplex Visibilité Totale							Duplex Levée Libre				
			DVT27	DVT30	DVT33	DVT36	DVT40	DVT43	DVT45	DLL27	DLL30	DLL33	DLL36	DLL40
h3	Hauteur de levée	mm	2700	3000	3300	3600	4000	4300	4500	2700	3000	3300	3600	4000
h1	Hauteur mât baissé	mm	1845	1995	2145	2295	2545	2710	2820	1845	1995	2145	2295	2545
h2	Levée libre*	mm	145	145	145	145	145	145	145	1260	1410	1560	1710	1960
h4	Hauteur mât déployé*	mm	3265	3565	3865	4165	4565	4865	5065	3295	3595	3895	4195	4595
	Capacité résiduelle à hauteur max	kg												
	Inclinaison du mât en avant / arrière	deg	5,5 / 6	5,5 / 6	5,5 / 6	5,5 / 6	3,5 / 5	3,5 / 5	3,5 / 5	5,5 / 6	5,5 / 6	5,5 / 6	5,5 / 6	3,5 / 5

ME 315 / 316 / 318 / 320			Triplex Levée Libre							
			TLL40	TLL43	TLL45	TLL48	TLL50	TLL55	TLL60	TLL65
h3	Hauteur de levée	mm	4000	4300	4500	4800	5000	5500	6000	6500
h1	Hauteur mât baissé	mm	1910	2010	2075	2175	2240	2410	2625	2840
h2	Levée libre*	mm	1325	1425	1490	1590	1655	1825	2010	2010
h4	Hauteur mât déployé*	mm	4595	4895	5095	5395	5595	6095	6625	7170
	Capacité résiduelle à hauteur max	kg								
	Inclinaison du mât en avant / arrière	deg	3,5 / 5	3,5 / 5	3,5 / 5	3,5 / 5	3,5 / 5	3,5 / 5	3,5 / 5	3,5 / 5

* Sans dosseret de charge

1800 - 2500 kg / 48V

CARACTÉRISTIQUES TECHNIQUES

Désignation	1.1	Fabricant			**MANITOU**	**MANITOU**	**MANITOU**
	1.2	Modèle			**ME 418**	**ME 420**	**ME 425c**
	1.3	Type de traction			Batterie	Batterie	Batterie
	1.4	Type de conduite			Assis	Assis	Assis
	1.5	Capacité nominale	Q	t	1,8	2,0	2,5
	1.6	Centre de gravité de la charge	c	mm	500	500	500
	1.8	Distance de la face d'appui de la charge au centre de l'essieu avant	x	mm	406	455	455
	1.9	Empattement	y	mm	1380	1485	1485
Poids	2.1	Poids du chariot en ordre de fonctionnement		kg	3070	4000	4300
	2.2	Poids en charge sur essieu avant / arrière		kg	4350 / 520	5360 / 640	6060 / 740
	2.3	Poids sans charge sur essieu avant / arrière		kg	1400 / 1670	1910 / 2090	1960 / 2340
Roues	3.1	Equipement roues : bandage (V), PPS (SE), pneumatique gonflable (L)			SE	SE	SE
	3.2	Dimensions roues avant			21 x 8-9	23 x 9-10	23 x 9-10
	3.3	Dimensions des roues arrières			5.00-8	18 x 7-8	18 x 7-8
	3.5	Nombre de roues avant (x = roue motrice) / roues arrières			2x / 2	2x / 2	2x / 2
	3.6	Voie (milieu des roues) avant - mât <4m50 / mât > ou = 4m50	b10	mm	938	1058	1058
	3.7	Voie (milieu des roues) arrière	b11	mm	898	960	960
Dimensions	4.1	Inclinaison du mât AV/AR (1)	α / β	deg	5 / 10	5 / 10	5 / 10
	4.2	Hauteur mât baissé	h1	mm	1975	2005	2005
	4.3	Levée libre	h2	mm	145	140	140
	4.4	Hauteur de levée	h3	mm	3000	3000	3000
	4.5	Hauteur mât déployé sans dosseret	h4	mm	3565	3735	3735
	4.7	Hauteur du protège conducteur (cabine)	h6	mm	2130	2155	2155
	4.8	Hauteur du siège	h7	mm	1045	1070	1070
	4.12	Hauteur d'attelage	h10	mm	275	303	303
	4.19	Longueur totale	l1	mm	3248	3492	3492
	4.20	Longueur jusqu'au talon des fourches	l2	mm	2098	2342	2342
	4.21	Largeur totale (hors tout)	b1	mm	1138	1265	1265
	4.22	Dimensions des fourches	s / e / l	mm	35 / 100 / 1150	40 / 122 / 1150	40 / 122 / 1150
	4.23	Tablier porte fourche suivant norme DIN 15173 A/B			FEM2A	FEM2A	FEM2A
	4.24	Largeur du tablier porte-fourches	b3	mm	1000	1038	1038
	4.31	Garde au sol sous le mât	m1	mm	100	112	112
	4.32	Garde au sol au centre de l'empattement	m2	mm	110	120	120
	4.33	Largeur d'allée pour palette 1000 x 1200 en travers	Ast	mm	3506	3745	3745
	4.34	Largeur d'allée pour palette 800 x 1200 en longueur	Ast	mm	3755	3993	3993
	4.35	Rayon de giration	Wa	mm	1900	2090	2090
	4.36	Rayon de braquage interieur	b13	mm	680	730	730
Performances	5.1	Vitesse de translation en charge / à vide		km/h	13,5 / 14	14 / 14	14 / 14
	5.2	Vitesse d'élévation en charge / à vide		m/s	0,29 / 0,44	0,28 / 0,4	0,23 / 0,43
	5.3	Vitesse de descente en charge / à vide		m/s	0,49 / 0,48	0,42 / 0,29	0,41 / 0,22
	5.5	Force de traction nominale en charge / à vide		N	12000 / 11000	14000 / 12500	18000 / 17000
	5.7	Rampe en charge / à vide		%	12 / 13	11 / 12	11 / 12
	5.10	Frein de service			Hydraulique	Hydraulique	Hydraulique
Motorisation	6.1	Puissance moteur translation		kW	8	11	11
	6.2	Puissance moteur élévation		kW	8,6	8,6	8,6
	6.3	Dimension bac à batterie en accord avec DIN 43531/35/36 A,B,C, no			DIN 43531 A	DIN 43531 B	DIN 43531 B
	6.4	Tension batterie / capacité		V / Ah	48 / 465	48 / 700	48 / 700
	6.6	Consommation d'énergie suivant cycle VDI		kWh/h	4,6	5,0	5,8
Divers	8.1	Type d'unité motrice			Electronique	Electronique	Electronique
	8.2	Pression hydraulique de service pour accessoires		bar	175	175	175
	8.3	Débit d'huile pour accessoires		l/min	35	35	35
	8.4	Niveau sonore moyen à l'oreille du cariste (translation) mesurée/garantie		db (A)	71	71	72

1- Valeurs données avec mât duplex

Les données du tableau dépendent d'une configuration précise (mât,fourches).
Les performances et dimensions des matériels sont des valeurs nominales obtenues et sujettes aux tolérances
Les produits Manitou et leurs spécifications sont susceptibles de modifications sans avis préalables.

DESSINS DIMENSIONNELS

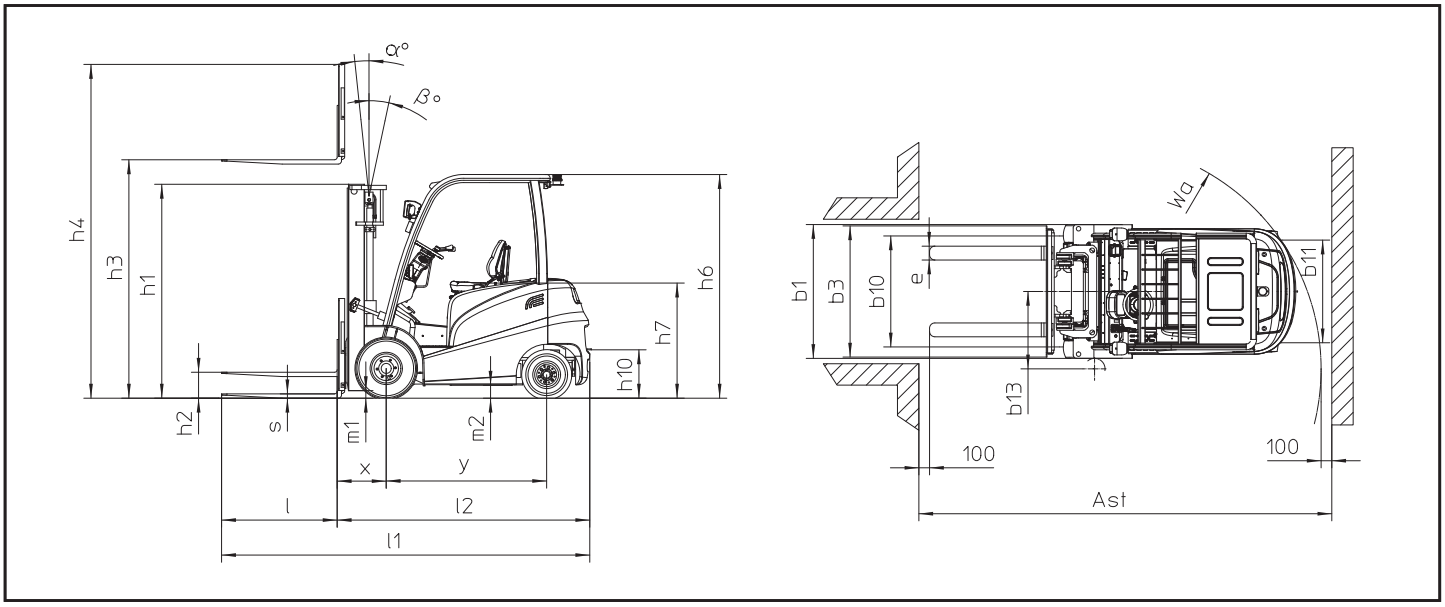

MATS ET CAPACITÉS RÉSIDUELLES

ME 418			Duplex Visibilité Totale							Duplex Levée Libre				
			DVT27	DVT30	DVT33	DVT36	DVT40	DVT43	DVT45	DLL27	DLL30	DLL33	DLL36	DLL40
h3	Hauteur de levée	mm	2700	3000	3300	3600	4000	4300	4500	2700	3000	3300	3600	4000
h1	Hauteur mât baissé	mm	1825	1975	2125	2325	2575	2725	2825	1825	1975	2125	2275	2525
h2	Levée libre*	mm	145	145	145	145	145	145	145	1240	1390	1540	1690	1940
h4	Hauteur mât déployé*	mm	3265	3565	3865	4165	4565	4865	5065	3295	3595	3895	4195	4595
	Capacité résiduelle à hauteur max	kg	1800	1800	1800	1800	1800	1550	1650	1800	1800	1800	1800	1800
	Inclinaison du mât en avant / arrière	deg	5 / 6	5 / 10	5 / 10	5 / 10	5 / 10	5 / 6	5 / 6	5 / 6	5 / 10	5 / 10	5 / 10	5 / 10

ME 418			Triplex Levée Libre							
			TLL40	TLL43	TLL45	TLL48	TLL50	TLL55	TLL60	TLL65
h3	Hauteur de levée	mm	4000	4300	4500	4800	5000	5500	6000	6500
h1	Hauteur mât baissé	mm	1975	2075	2085	2200	2250	2425	2650	2815
h2	Levée libre*	mm	1250	1350	1500	1600	1665	1840	2000	2200
h4	Hauteur mât déployé*	mm	4735	5035	5105	5410	5595	6095	6660	7125
	Capacité résiduelle à hauteur max	kg	1700	1650	1650	1600	1550	1500	1300	1150
	Inclinaison du mât en avant / arrière	deg	5 / 6	5 / 6	5 / 6	5 / 6	5 / 6	3 / 6	3 / 6	3 / 6

ME 420 & 425c			Duplex Visibilité Totale							Duplex Levée Libre				
			DVT27	DVT30	DVT33	DVT36	DVT40	DVT43	DVT45	DLL27	DLL30	DLL33	DLL36	DLL40
h3	Hauteur de levée	mm	2700	3000	3300	3600	4000	4300	4500	2700	3000	3300	3600	4000
h1	Hauteur mât baissé	mm	1855	2005	2170	2305	2555	2730	2830	1866	1980	2130	2280	2530
h2	Levée libre*	mm	140	140	140	140	140	140	140	1250	1350	1500	1650	1900
h4	Hauteur mât déployé*	mm	3350	3650	3980	4250	4650	4970	5150	3370	3635	3970	4270	4635
	Capacité résiduelle à hauteur max - ME420	kg	2000	2000	2000	2000	2000	2000	2000	2000	2000	2000	2000	2000
	Capacité résiduelle à hauteur max - ME425c	kg	2500	2500	2500	2500	2500	2500	2450	2500	2500	2500	2500	2500
	Inclinaison du mât en avant / arrière	deg	5 / 6	5 / 10	5 / 10	5 / 10	5 / 10	5 / 6	5 / 6	5 / 6	5 / 10	5 / 10	5 / 10	5 / 10

ME 420 & 425c			Triplex Levée Libre							
			TLL40	TLL43	TLL45	TLL48	TLL50	TLL55	TLL60	TLL65
h3	Hauteur de levée	mm	4000	4300	4500	4800	5000	5500	6000	6500
h1	Hauteur mât baissé	mm	1925	2025	2095	2195	2260	2425	2645	2820
h2	Levée libre*	mm	1255	1355	1425	1525	1590	1755	1975	2150
h4	Hauteur mât déployé*	mm	4680	4980	5230	5480	5680	6180	6690	7180
	Capacité résiduelle à hauteur max - ME420	kg	2000	2000	2000	1950	1850	1800	1650	1550
	Capacité résiduelle à hauteur max - ME425c	kg	2500	2450	2350	2250	2150	2050	1650	1350
	Inclinaison du mât en avant / arrière	deg	5 / 6	5 / 6	5 / 6	5 / 6	5 / 6	3 / 6	3 / 6	3 / 6

* Sans dosseret de charge

2500 - 3500 kg / 80V

CARACTÉRISTIQUES TECHNIQUES

Désignation	1.1	Fabricant			**MANITOU**	**MANITOU**	**MANITOU**
	1.2	Modèle			**ME 425**	**ME 430**	**ME 435**
	1.3	Type de traction			Batterie	Batterie	Batterie
	1.4	Type de conduite			Assis	Assis	Assis
	1.5	Capacité nominale	Q	t	2,5	3,0	3,5
	1.6	Centre de gravité de la charge	c	mm	500	500	500
	1.8	Distance de la face d'appui de la charge au centre de l'essieu avant	x	mm	435	440	450
	1.9	Empattement	y	mm	1750	1750	1750
Poids	2.1	Poids du chariot en ordre de fonctionnement		kg	5100	5250	5550
	2.2	Poids en charge sur essieu avant / arrière		kg	6620 / 980	7340 / 910	8050 / 1000
	2.3	Poids sans charge sur essieu avant / arrière		kg	2500 / 2600	2572 / 2578	2720 / 2830
Roues	3.1	Equipement roues : bandage (V), PPS (SE), pneumatique gonflable (L)			SE	SE	SE
	3.2	Dimensions roues avant			23x9-10	23x9-10	23x9-10
	3.3	Dimensions des roues arrières			18x7-8	18x7-8	18x7-8
	3.5	Nombre de roues avant (x = roue motrice) / roues arrières			2x / 2	2x / 2	2x / 2
	3.6	Voie (milieu des roues) avant - mât <4m50 / mât > ou = 4m50	b10	mm	1073	1073	1085
	3.7	Voie (milieu des roues) arrière	b11	mm	960	960	960
Dimensions	4.1	Inclinaison du mât AV/AR (1)	α / β	deg	5 / 8	5 / 8	5 / 8
	4.2	Hauteur mât baissé	h1	mm	2235	2235	2235
	4.3	Levée libre	h2	mm	150	150	150
	4.4	Hauteur de levée	h3	mm	3000	3000	3000
	4.5	Hauteur mât déployé sans dosseret	h4	mm	4100	4100	4100
	4.7	Hauteur du protège conducteur (cabine)	h6	mm	2240	2240	2240
	4.8	Hauteur du siège	h7	mm	1190	1190	1190
	4.12	Hauteur d'attelage	h10	mm	625	625	625
	4.19	Longueur totale	l1	mm	3640	3645	3650
	4.20	Longueur jusqu'au talon des fourches	l2	mm	2490	2495	2500
	4.21	Largeur totale (hors tout)	b1	mm	1275	1275	1315
	4.22	Dimensions des fourches	s / e / l	mm	40 / 122 / 1150	45 / 122 / 1150	50 / 122 / 1150
	4.23	Tablier porte fourche suivant norme DIN 15173 A/B			FEM2A	FEM3A	FEM3A
	4.24	Largeur du tablier porte-fourches	b3	mm	1100	1100	1100
	4.31	Garde au sol sous le mât	m1	mm	105	105	112
	4.32	Garde au sol au centre de l'empattement	m2	mm	115	115	115
	4.33	Largeur d'allée pour palette 1000 x 1200 en travers	Ast	mm	4035	4040	4050
	4.34	Largeur d'allée pour palette 800 x 1200 en longueur	Ast	mm	4235	4240	4250
	4.35	Rayon de giration	Wa	mm	2400	2400	2400
	4.36	Rayon de braquage interieur	b13	mm	730	730	730
Performances	5.1	Vitesse de translation en charge / à vide		km/h	19 / 20	19 / 20	19 / 20
	5.2	Vitesse d'élévation en charge / à vide		m/s	0,46 / 0,62	0,42 / 0,54	0,39 / 0,54
	5.3	Vitesse de descente en charge / à vide		m/s	0,47 / 0,42	0,45 / 0,42	0,47 / 0,42
	5.5	Force de traction nominale en charge / à vide		N	17400 / 16400	17200 / 16800	16900 / 17000
	5.7	Rampe en charge / à vide		%	16 / 21	14 / 20	12 / 18
	5.10	Frein de service			Bain d'huile	Bain d'huile	Bain d'huile
Motorisation	6.1	Puissance moteur translation		kW	18,5	18,5	18,5
	6.2	Puissance moteur élévation		kW	25,4	25,4	25,4
	6.3	Dimension bac à batterie en accord avec DIN 43531/35/36 A,B,C, no			DIN 43536 A	DIN 43536 A	DIN 43536 A
	6.4	Tension batterie / capacité		V / Ah	80 / 700	80 / 700	80 / 700
	6.6	Consommation d'énergie suivant cycle VDI		kWh/h	10,5	11,5	12,5
Divers	8.1	Type d'unité motrice			Electronique	Electronique	Electronique
	8.2	Pression hydraulique de service pour accessoires		bar	210	210	210
	8.3	Débit d'huile pour accessoires		l/min	65	65	65
	8.4	Niveau sonore moyen à l'oreille du cariste (translation) mesurée/garantie		db (A)	71	72	74

1- Valeurs données avec mât duplex

Les données du tableau dépendent d'une configuration précise (mât,fourches).
Les performances et dimensions des matériels sont des valeurs nominales obtenues et sujettes aux tolérances
Les produits Manitou et leurs spécifications sont susceptibles de modifications sans avis préalables.

DESSINS DIMENSIONNELS

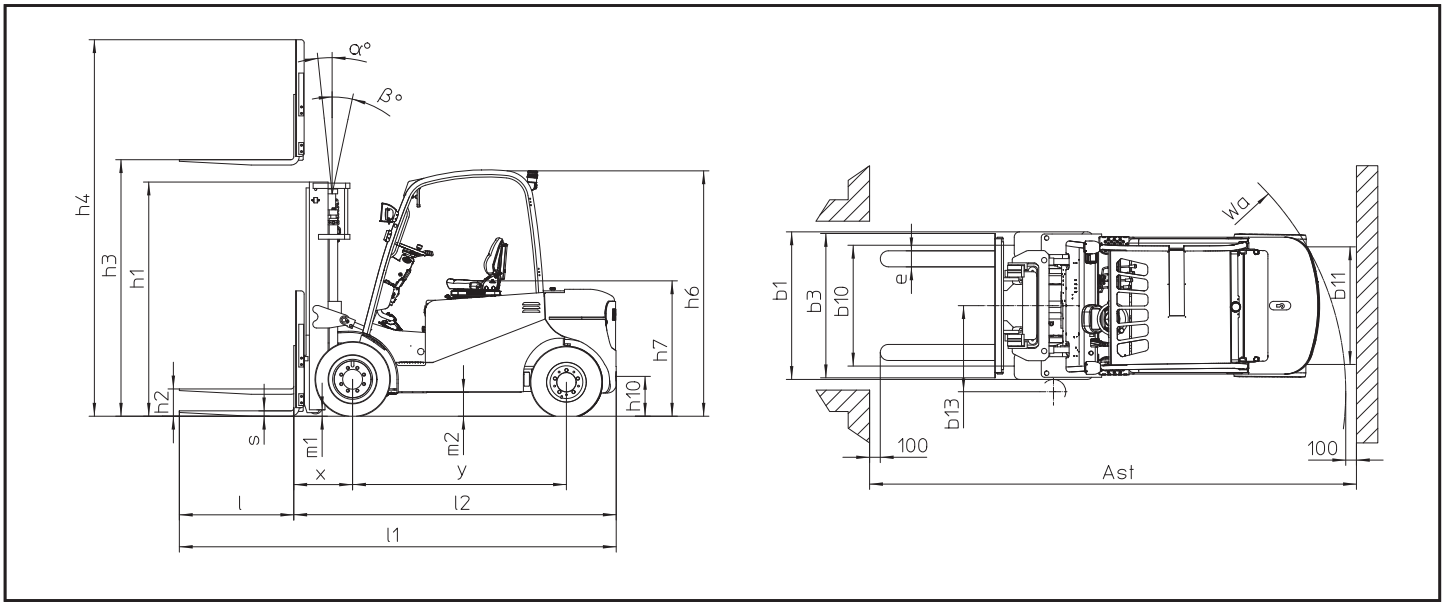

MATS ET CAPACITÉS RÉSIDUELLES

ME 425			Duplex Visibilité Totale									Duplex Levée Libre				Triplex Levée Libre					
			DVT30	DVT33	DVT35	DVT37	DVT40	DVT43	DVT45	DVT48	DVT50	DLL30	DLL33	DLL37	DLL40	TLL40	TLL43	TLL48	TLL50	TLL55	TLL60
h3	Hauteur de levée	mm	3000	3300	3500	3700	4000	4300	4500	4800	5000	3000	3300	3700	4000	4000	4300	4800	5000	5500	6000
h1	Hauteur mât baissé	mm	2085	2235	2335	2435	2685	2835	2935	3085	3185	2035	2185	2385	2585	2035	2135	2285	2385	2585	2853
h2	Levée libre*	mm	140	140	140	140	140	140	140	140	140	1370	1520	1720	1920	1370	1470	1620	1720	1920	2170
h4	Hauteur mât déployé*	mm	3643	3943	4143	4243	4643	4943	5143	5443	5643	3665	3965	4365	4665	4665	4965	5465	5665	6165	6665
	Capacité résiduelle à hauteur max	kg																			
	Inclinaison du mât en avant / arrière	deg	5 / 8	5 / 8	5 / 8	5 / 8	5 / 8	5 / 5	5 / 5	5 / 5	5 / 5	5 / 8	5 / 8	5 / 8	5 / 8	5 / 5	5 / 5	5 / 5	5 / 5	5 / 5	5 / 5

ME 430			Duplex Visibilité Totale									Duplex Levée Libre				Triplex Levée Libre					
			DVT30	DVT33	DVT35	DVT37	DVT40	DVT43	DVT45	DVT48	DVT50	DLL30	DLL33	DLL37	DLL40	TLL40	TLL43	TLL48	TLL50	TLL55	TLL60
h3	Hauteur de levée	mm	3000	3300	3500	3700	4000	4300	4500	4800	5000	3000	3300	3700	4000	4000	4300	4800	5000	5500	6000
h1	Hauteur mât baissé	mm	2235	2385	2485	2535	2835	2985	3085	3235	3335	2135	2285	2485	2685	2035	2135	2285	2385	2585	2835
h2	Levée libre*	mm	145	145	145	145	145	145	145	145	145	1275	1425	1625	1825	1250	1350	1500	1600	1800	2050
h4	Hauteur mât déployé*	mm	3838	4138	4338	4438	4838	5138	5338	5638	5838	3860	4160	4560	4860	4785	5085	5585	5785	6285	6785
	Capacité résiduelle à hauteur max	kg																			
	Inclinaison du mât en avant / arrière	deg	5 / 8	5 / 8	5 / 8	5 / 8	5 / 8	5 / 5	5 / 5	5 / 5	5 / 5	5 / 8	5 / 8	5 / 8	5 / 8	5 / 5	5 / 5	5 / 5	5 / 5	5 / 5	5 / 5

ME 435			Duplex Visibilité Totale									Duplex Levée Libre				Triplex Levée Libre					
			DVT30	DVT33	DVT35	DVT37	DVT40	DVT43	DVT45	DVT48	DVT50	DLL30	DLL33	DLL37	DLL40	TLL40	TLL43	TLL48	TLL50	TLL55	TLL60
h3	Hauteur de levée	mm	3000	3300	3500	3700	4000	4300	4500	4800	5000	3000	3300	3700	4000	4000	4300	4800	5000	5500	6000
h1	Hauteur mât baissé	mm	2235	2385	2485	2535	2835	2985	3085	3235	3335	2135	2285	2485	2685	2135	2235	2435	2535	2735	2985
h2	Levée libre*	mm	150	150	150	150	150	150	150	150	150	1275	1425	1625	1825	1275	1375	1575	1675	1875	2125
h4	Hauteur mât déployé*	mm	3838	4138	4338	4438	4838	5138	5338	5638	5838	3860	4160	4560	4860	4680	5160	5660	5860	6360	6860
	Capacité résiduelle à hauteur max	kg																			
	Inclinaison du mât en avant / arrière	deg	5 / 8	5 / 8	5 / 8	5 / 8	5 / 8	5 / 5	5 / 5	5 / 5	5 / 5	5 / 8	5 / 8	5 / 8	5 / 8	5 / 5	5 / 5	5 / 5	5 / 5	5 / 5	5 / 5

* Sans dosseret de charge

4000 - 5000 kg / 80V

CARACTÉRISTIQUES TECHNIQUES

Désignation	1.1	Fabricant			**MANITOU**	**MANITOU**	**MANITOU**
	1.2	Modèle			**ME 440**	**ME 445**	**ME 450**
	1.3	Type de traction			Batterie	Batterie	Batterie
	1.4	Type de conduite			Assis	Assis	Assis
	1.5	Capacité nominale	Q	t	4,0	4,5	5,0
	1.6	Centre de gravité de la charge	c	mm	500	500	500
	1.8	Distance de la face d'appui de la charge au centre de l'essieu avant	x	mm	550	550	550
	1.9	Empattement	y	mm	2000	2000	2000
Poids	2.1	Poids du chariot en ordre de fonctionnement		kg	6600	6800	7100
	2.2	Poids en charge sur essieu avant / arrière		kg	9440 / 1160	9950 / 1350	10635 / 1465
	2.3	Poids sans charge sur essieu avant / arrière		kg	3960 / 2640	3950 / 2850	3625 / 3475
Roues	3.1	Equipement roues : bandage (V), PPS (SE), pneumatique gonflable (L)			SE	SE	SE
	3.2	Dimensions roues avant			250/15	250/15	250/15
	3.3	Dimensions des roues arrières			7.00-12	7.00-12	7.00-12
	3.5	Nombre de roues avant (x = roue motrice) / roues arrières			2x / 2	2x / 2	2x / 2
	3.6	Voie (milieu des roues) avant - mât <4m50 / mât > ou = 4m50	b10	mm	1130	1130	1130
	3.7	Voie (milieu des roues) arrière	b11	mm	1100	1100	1100
Dimensions	4.1	Inclinaison du mât AV/AR (1)	α / β	deg	6 / 12	6 / 12	6 / 12
	4.2	Hauteur mât baissé	h1	mm	2185	2185	2185
	4.3	Levée libre	h2	mm	150	150	150
	4.4	Hauteur de levée	h3	mm	3000	3000	3000
	4.5	Hauteur mât déployé sans dosseret	h4	mm	4170	4170	4170
	4.7	Hauteur du protège conducteur (cabine)	h6	mm	2300	2300	2300
	4.8	Hauteur du siège	h7	mm	1235	1235	1235
	4.12	Hauteur d'attelage	h10	mm	460	460	460
	4.19	Longueur totale	l1	mm	4165	4165	4165
	4.20	Longueur jusqu'au talon des fourches	l2	mm	3015	3015	3015
	4.21	Largeur totale (hors tout)	b1	mm	1380	1380	1380
	4.22	Dimensions des fourches	s / e / l	mm	50 / 122 / 1150	50 / 150 / 1150	50 / 150 / 1150
	4.23	Tablier porte fourche suivant norme DIN 15173 A/B			FEM3A	FEM3A	FEM3A
	4.24	Largeur du tablier porte-fourches	b3	mm	1100	1100	1100
	4.31	Garde au sol sous le mât	m1	mm	110	110	110
	4.32	Garde au sol au centre de l'empattement	m2	mm	219	219	219
	4.33	Largeur d'allée pour palette 1000 x 1200 en travers	Ast	mm	4470	4470	4470
	4.34	Largeur d'allée pour palette 800 x 1200 en longueur	Ast	mm	4715	4715	4715
	4.35	Rayon de giration	Wa	mm	2720	2720	2720
	4.36	Rayon de braquage interieur	b13	mm	805	805	805
Performances	5.1	Vitesse de translation en charge / à vide		km/h	13,5 / 14	13,5 / 14	13 / 13,5
	5.2	Vitesse d'élévation en charge / à vide		m/s	0,26 / 0,4	0,26 / 0,4	0,26 / 0,4
	5.3	Vitesse de descente en charge / à vide		m/s	0,5 / 0,3	0,5 / 0,3	0,5 / 0,3
	5.5	Force de traction nominale en charge / à vide		N	24000 / 19500	26000 / 20000	27000 / 20500
	5.7	Rampe en charge / à vide		%	15 / 16	15 / 16	15 / 16
	5.10	Frein de service			Hydraulique	Hydraulique	Hydraulique
Motorisation	6.1	Puissance moteur translation		kW	16,6	16,6	16,6
	6.2	Puissance moteur élévation		kW	25,4	25,4	25,4
	6.3	Dimension bac à batterie en accord avec DIN 43531/35/36 A,B,C, no			DIN 43536 A	DIN 43536 A	DIN 43536 A
	6.4	Tension batterie / capacité		V / Ah	80 / 700	80 / 700	80 / 700
	6.6	Consommation d'énergie suivant cycle VDI		kWh/h	12,5	13,1	15,3
Divers	8.1	Type d'unité motrice			Electronique	Electronique	Electronique
	8.2	Pression hydraulique de service pour accessoires		bar	210	210	210
	8.3	Débit d'huile pour accessoires		l/min	65	65	65
	8.4	Niveau sonore moyen à l'oreille du cariste (translation) mesurée/garantie		db (A)	78	78	78

1- Valeurs données avec mât duplex

DESSINS DIMENSIONNELS

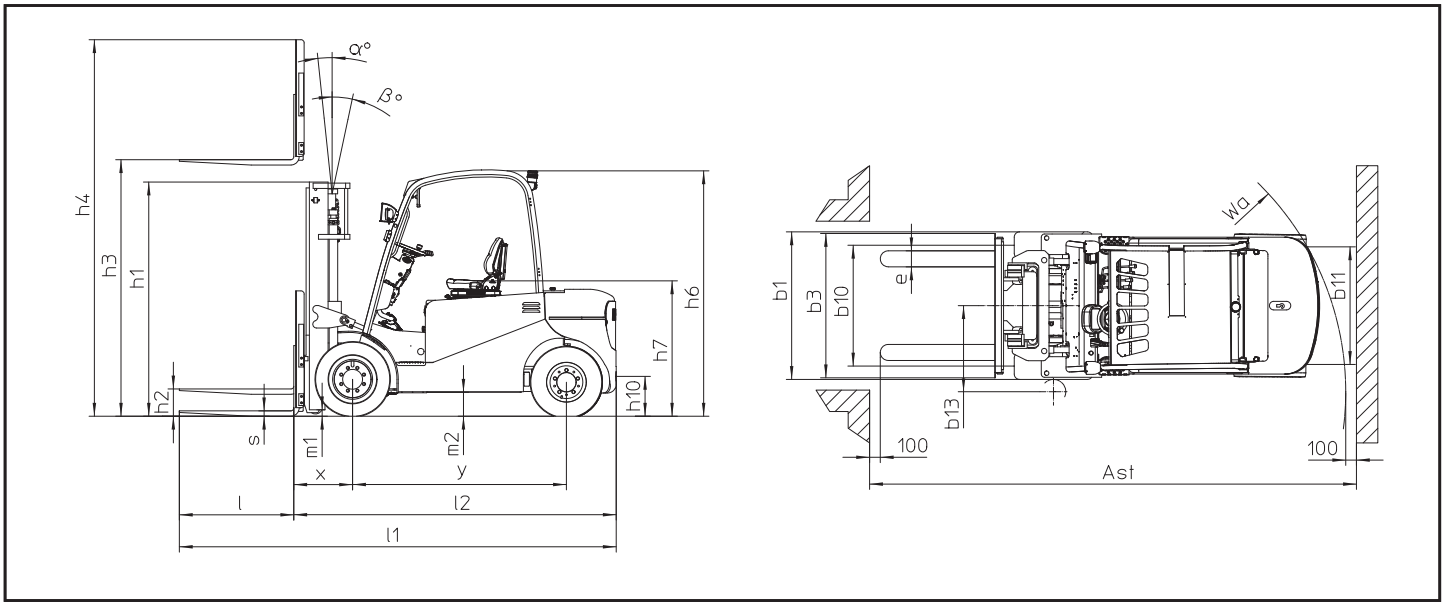

MATS ET CAPACITÉS RÉSIDUELLES

ME 440 / 445 / 450			Duplex Visibilité Totale								Duplex Levée Libre		
			DVT30	DVT33	DVT35	DVT40	DVT43	DVT45	DVT48	DVT50	DLL30	DLL33	DLL40
h3	Hauteur de levée	mm	3000	3300	3500	4000	4300	4500	4800	5000	3000	3300	4000
h1	Hauteur mât baissé	mm	2185	2335	2435	2735	2900	3010	3175	3285	2166	2316	2666
h2	Levée libre*	mm	150	150	150	150	150	150	150	150	1365	1515	1865
h4	Hauteur mât déployé*	mm	3770	4070	4270	4770	5070	5270	5570	5770	3805	4105	4805
	Capacité résiduelle à hauteur max	kg											
	Inclinaison du mât en avant / arrière	deg	6 / 12	6 / 12	6 / 12	6 / 12	6 / 6	6 / 6	6 / 6	6 / 6	6 / 12	6 / 12	

ME 440 / 445 / 450			Triplex Levée Libre					
			TLL40	TLL43	TLL48	TLL50	TLL55	TLL60
h3	Hauteur de levée	mm	4000	4300	4800	5000	5500	6000
h1	Hauteur mât baissé	mm	2020	2120	2280	2350	2515	2730
h2	Levée libre*	mm	1218	1318	1478	1548	1710	1928
h4	Hauteur mât déployé*	mm	4805	5105	5605	5805	6305	6805
	Capacité résiduelle à hauteur max	kg						
	Inclinaison du mât en avant / arrière	deg	6 / 12	6 / 6	6 / 6	6 / 6	3 / 6	3 / 6

* Sans dosseret de charge

Votre concessionnaire MANITOU

Siège social:

B.P. 249 - 430 rue de l'Aubinière - 44158 Ancenis Cedex - France
Tel: 00 33 (0)2 40 09 10 11 - Fax: 00 33 (0)2 40 09 10 97
www.manitou.com

Cette publication présente le descriptif des versions et possibilités de configuration des produits Manitou qui peuvent différer en équipement. Les équipements présentés dans cette brochure peuvent être de série, en option, ou non disponibles suivant les versions. Manitou se réserve le droit, à tout moment et sans préavis, de modifier les spécifications décrites et représentées. Les spécifications portées n'engagent pas le constructeur. Pour plus de détails, contactez votre concessionnaire Manitou. Document non contractuel. Présentation des produits non contractuelle. Liste des spécifications non exhaustive. Les logos ainsi que l'identité visuelle de l'entreprise sont la propriété de Manitou et ne peuvent être utilisés sans autorisation. Tous droits réservés. Les photos et schémas contenus dans la présente brochure ne sont fournis qu'à des fins de consultation et à titre indicatif.

MANITOU BF SA - Société anonyme à conseil d'administration - Capital social : 39 547 824 euros - 857 802 508 RCS Nantes

FT135FR_E_0317_ME.pdf