PELLES SUR CHENILLES | JCB JS130/145 LC/HD

Puissance moteur : 109 cv (81 kW) Capacité du godet : 0,35 - 0,89 m³ Poids opérationnel : 13 911 - 16 627 kg

JCB

ROBUSTE A L'INTERIEUR COMME A L'EXTERIEUR

AVANT D'ACHETER UNE PELLE, VOUS DEVEZ ETRE SUR QU'ELLE SERA SUFFISAMMENT ROBUSTE POUR EFFECTUER TOUTES LES TACHES QUE VOUS LUI CONFIEREZ. BONNE NOUVELLE, LA CONCEPTION DES PELLES JCB JSI30/I45 OFFRE ROBUSTESSE ET LONGEVITE.

1

Flèche et balancier

1 Le balancier et la flèche renforcés des pelles JCB JS130/145 sont fabriqués dans un acier à haute résistance mécanique, avec des plaques caissonnées d'un seul tenant et des plaques de renforts internes pour une longévité accrue.

2 Nos procédés ultramodernes de fabrication et d'assemblage produisent des composants de grande qualité et d'une précision extrême.

2

Composants

3 La technologie de nos moteurs est testée et éprouvée, et depuis 2004, nous avons produit 200 000 moteurs DIESELMAX. Pour garantir une longévité similaire, les moteurs JCB EcoMAX des pelles JCB JS130/145 ont été testés pendant 110 000 heures dans 70 machines différentes, dans les applications et les environnements les plus difficiles.

4 Les pelles JCB JS130/145 bénéficient des meilleurs composants du marché, notamment d'un train de chaîne Berco, des pompes Kawasaki, d'un distributeur Kayaba et des moteurs JCB EcoMAX.

Pour prolonger la durée de service des composants clés, nous avons recours à l'analyse par éléments finis et à des essais poussés de résistance.

3

4

Résistance structurale

5 Le châssis inférieur robuste des pelles JCB JS130/145 affiche une construction en X soudée en continu pour une grande longévité même dans les situations les plus exigeantes.

6 La conception caissonnée de la tourelle accroît la robustesse et réduit les contraintes. Elle permet également de mieux résister aux chocs.

7 Le châssis supérieur rigide haute résistance des pelles JCB JS130/145 offre une longévité et un support maximaux.

8 Nos capots renforcés offrent davantage de résistance et de rigidité.

POINT CLE
Les pelles JCB JS130/145 adoptent une fixation de tourelle renforcée.

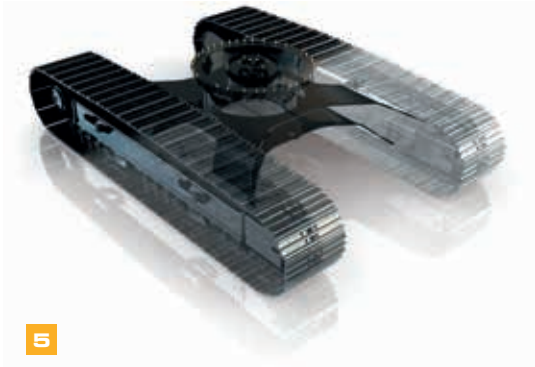
5

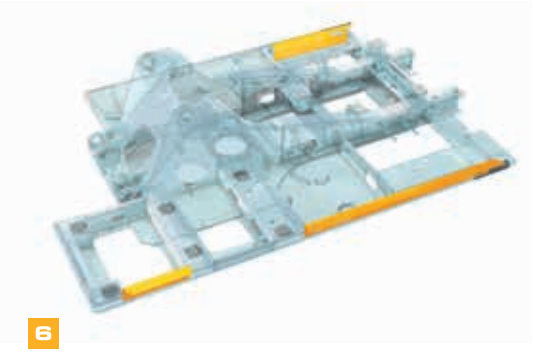
6

8

7

PRODUCTIVITE MAXIMALE, DEPENSES MINIMALES

ECONOMISER TEMPS ET ARGENT EST PLUS IMPORTANT QUE JAMAIS. C'EST POURQUOI NOUS AVONS DOTE LES NOUVELLES PELLES JCB JS130/145 DE COMPOSANTS, DONT LE MOTEUR JCB ECOMAX T4F, FONCTIONNANT EN PARFAITE HARMONIE. VOUS DISPOSEZ AINSI D'UNE MACHINE AUSSI EFFICACE ET PRODUCTIVE QUE POSSIBLE.

La gamme étendue d'équipements rend les pelles JCB JS130/145 encore plus polyvalentes pour vous permettre de mener à bien davantage de tâches.

Polyvalence exceptionnelle

1 Conçu spécialement pour la gamme JS, le système d'attache rapide JCB permet de passer facilement et rapidement d'un équipement à un autre.

JCB propose de nombreuses options de lignes auxiliaires, dont les circuits marteau, auxiliaire et petit débit. Pour encore plus de polyvalence, ces options auxiliaires sont à commandes proportionnelles.

2 La lame de remblai en option offre davantage de polyvalence pour le nivellement. Les surpatins en caoutchouc en option permettent d'utiliser les pelles JCB JS130/145 sur les sols sensibles, tels que l'enrobé, sans les endommager.

3 Grâce à son poids opérationnel relativement bas de 13,5 t, la pelle JCB JS130 peut être transportée sur un camion* 6 essieux, ce qui est pratique pour les activités de location de matériel et les environnements en milieu urbain/en ville.

4 Pour l'entretien des voies fluviales et les extractions profondes, ou toute autre application où la portée est essentielle, la pelle JCB JS145 peut être équipée d'une flèche et d'un balancier longue portée.

** En fonction du pays*

Productivité supérieure

5 Grâce au cumul de mouvement performant, vous pouvez à la fois vous déplacer et creuser avec rapidité et sans à-coups.

6 Les pelles JCB JS130/145 disposent d'une plate-forme de travail solide et stable, pour des cycles plus rapides.

7 Avec une imposante force du godet de 92 kN et des temps de cycle écourtés, les pelles JCB JS130/145 se montrent remarquablement productives dans toutes les applications.

8 L'innovant système JCB de régénération hydraulique recycle l'huile dans les vérins. Il assure ainsi des temps de cycle plus courts et une consommation de carburant réduite.

Des pelles efficaces

9 Le nouveau moteur EcoMAX T4 Final de JCB consomme moins de carburant que nos moteurs Tier 4i, ce qui vous permet de réaliser des économies. En effet, le moteur JCB EcoMAX produit des niveaux de couple élevés à des régimes moteur ne dépassant pas 1 500 – 1 600 tr/min et harmonise ainsi transmission et hydraulique, pour un meilleur rendement énergétique.

10 Afin de réduire la nuisance sonore d'une circulation d'air inutile, le ventilateur de refroidissement moteur des pelles JCB JS130/145 dispose d'un système de contrôle proportionnel qui maintient une vitesse de ventilation optimale.

11 Les différentes plages de puissance permettent d'adapter les performances selon les tâches à réaliser, pour plus d'économies.

Pour économiser du carburant, la technologie de ralenti automatique JCB diminue automatiquement le régime moteur lorsque les fonctions hydrauliques ne sont pas sollicitées. Pour un rendement énergétique encore plus optimal, les pelles JCB JS130/145 bénéficient d'une technologie hydraulique avancée, avec notamment un paramétrage optimisé de la pompe hydraulique, une conception de distributeur avancée et un logiciel de gestion électronique de pointe.

POINT CLE

L'amortissement de fin de course de la flèche et du balancier des pelles JCB JS130/145 empêche les chocs, ce qui protège la machine et améliore le confort de conduite.

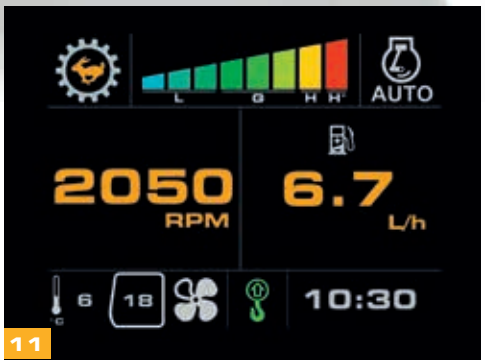

CONFORT OPTIMAL

LES PELLES SUR CHENILLES JCB ALLIENT CONFORT, ERGONOMIE ET PILOTAGE INTUITIF. UN ATOUT DONT LES PELLES BENEFICIERONT, MAIS VOUS ENCORE PLUS, CAR CONFORT ET FACILITE D'UTILISATION SIGNIFIENT PRODUCTIVITE ACCRUE.

La grande vitre de toit en verre feuilleté offre aux pelles JCB JS130/145 une visibilité optimale lors des travaux en hauteur.

Les commandes légères, intuitives et souples améliorent le confort et la productivité. Le bouton « Powerboost » situé sur le joystick des pelles JCB JS130/145 permet de bénéficier rapidement d'une puissance hydraulique supplémentaire.

Une rotation équilibrée et un freinage à commande électronique/hydraulique souple apportent vitesse et précision.

Une excellente visibilité

1 Une répartition 70/30 du pare-brise de nos pelles JCB JS130/145 offre une excellente visibilité à l'avant. La vue dégagée sur la voie de travail avant droite simplifie et sécurise les manœuvres et l'excavation de tranchées.

2 Le capot compact novateur offre une excellente visibilité arrière.

Un contrôle en toute aisance

3 L'écran couleur multifonctions de 7 pouces reste lisible en toute condition lumineuse, fournit les informations d'utilisation en temps réel et dispose d'une page d'accueil personnalisable.

La fonction « Sélecteur d'outil » disponible sur les pelles JCB JS130/145 permet de configurer rapidement et avec précision les circuits hydrauliques auxiliaires afin de les adapter au débit et à la pression de chaque équipement.

5

6

7

Environnement de travail

4 Les pelles JCB JS130/145 offrent un environnement de travail moins bruyant à l'intérieur comme à l'extérieur. Avec une diminution du niveau sonore interne à 72 dB(A) et externe à 99 dB(A), vous pouvez utiliser la machine partout et à toute heure.

La cabine JCB est montée sur 6 silentblocs souples pour réduire le bruit et les vibrations.

La pression positive empêche la poussière et la saleté de pénétrer dans la cabine.

5 L'option de climatisation JCB permet d'obtenir une température précise dans la cabine, avec de l'air frais ou recyclé. Grâce aux fonctions de désembuage/dégivrage, le pare-brise avant des modèles JCB JS130/145 reste dégagé et net.

6 Un grand compartiment de rangement est situé derrière le siège de l'opérateur.

7 La vaste surface de plancher accueille de grandes pédales antidérapantes qui facilitent les opérations.

La cabine et les commandes des pelles JCB JS130/145 sont réglables indépendamment ; il est donc très facile de trouver la position de travail idéale.

Nous proposons en option des sièges à suspension, chauffés et ventilés pour une adaptation idéale à différentes applications.

4

MOINS D'ENTRETIEN, PLUS DE SERVICE

LES PELLES JCB JS130/145 SONT CONCUES DE MANIERE A EXIGER UN ENTRETIEN MINIME ET SIMPLE. ELLES SONT AINSI ECONOMIQUES, EFFICACES ET EXTREMEMENT PRODUCTIVES, POUR UNE UTILISATION OPTIMALE.

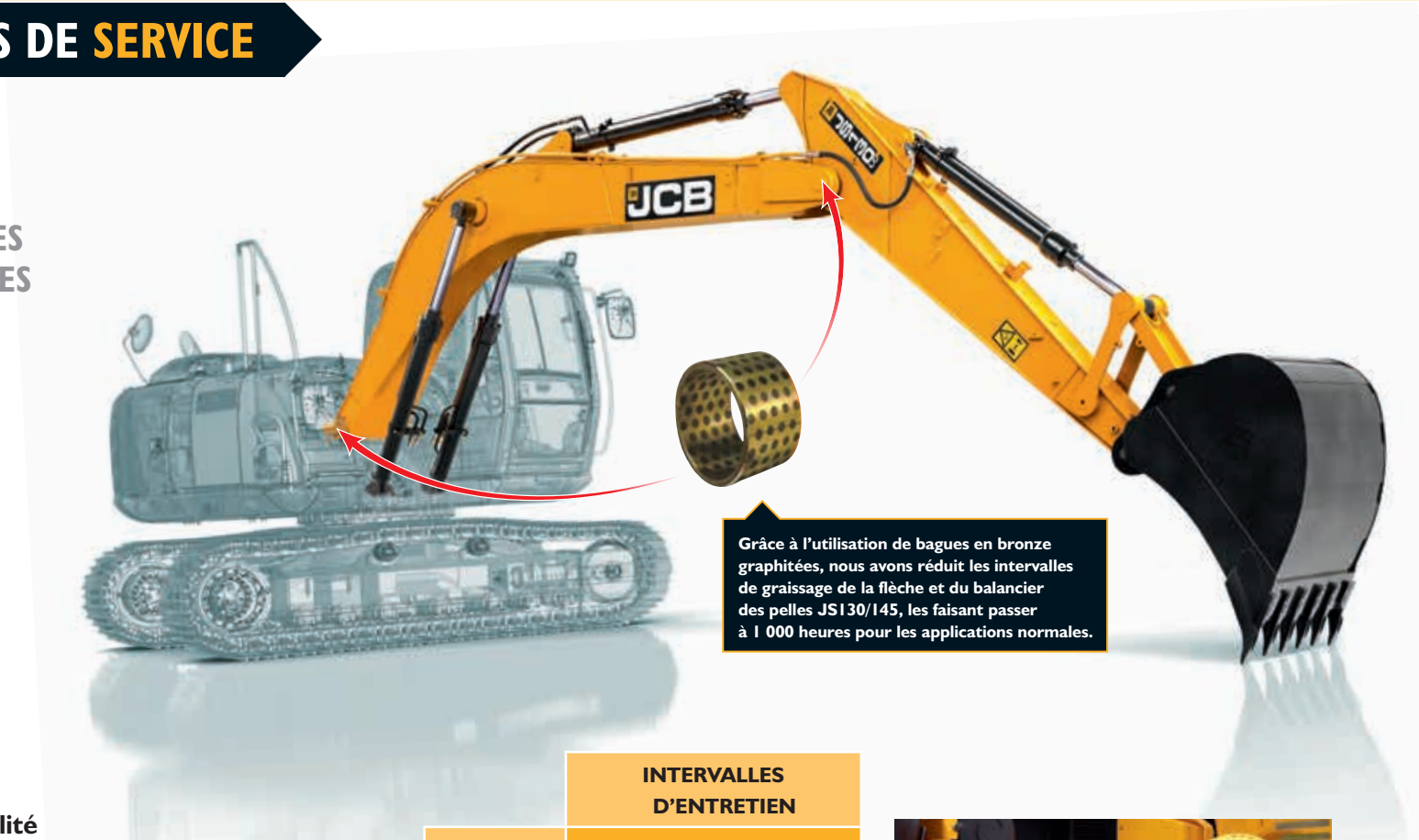

Grâce à l'utilisation de bagues en bronze graphitées, nous avons réduit les intervalles de graissage de la flèche et du balancier des pelles JS130/145, les faisant passer à 1 000 heures pour les applications normales.

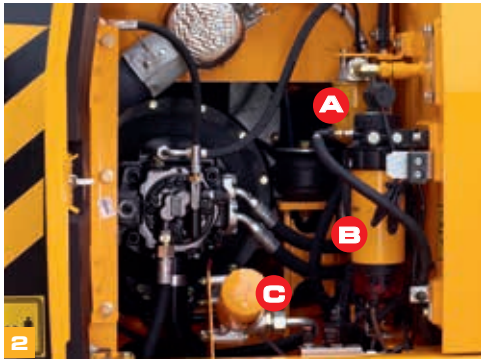

(A) Filtres à huile hydraulique (B) Filtres à carburant (C) Filtre à huile moteur

Facilité

1 Le filtre à air des pelles JCB JS130/145 est facilement accessible et sa construction à double cartouche simplifie le nettoyage.

2 Les filtres des pelles JCB JS130/145 (huile moteur, huile hydraulique et carburant) sont centralisés pour des entretiens rapides et simples.

3 Etant donné qu'ils sont montés côte à côte sur les modèles JCB JS130/145, le radiateur, le refroidisseur hydraulique et le refroidisseur intermédiaire du moteur peuvent être entretenus individuellement et nettoyés facilement.

	INTERVALLES D'ENTRETIEN
Huile moteur et filtre à huile moteur	Toutes les **500** heures
Huile hydraulique	Toutes les **5000** heures
Filtre à huile hydraulique	Toutes les **1000** heures

POINT CLE
Les points de graissage des pelles JCB JS130/145, regroupés, permettent un accès sûr et facile aux points pivots élevés.

Les capots des pelles JCB JS130/145 s'ouvrent et se ferment facilement à l'aide de vérins à gaz, et les compartiments sont grands et larges pour un accès aisé.

Prêt à aider

4 Le moteur JCB EcoMAX T4F n'utilise pas de filtre à particules, ce qui évite des coûts de maintenance ou de réparation supplémentaires.

5 Grâce à notre nouveau système de récupération d'air en option, les pelles JCB JS130/145 ne nécessitent pas de pré-filtre Visibowl. Ce système utilise l'aspiration du ventilateur de refroidissement pour éliminer les particules plus lourdes du système d'admission.

6 Grâce à notre option novatrice de réétalonnage, le moteur JCB EcoMAX peut accepter des carburants de qualité inférieure. Par conséquent, le modèle JCB JS130/145 peut être revendu dans différentes régions du monde, pour une valeur de revente supérieure.

7 Le moniteur JCB installé dans la cabine permet de contrôler les niveaux d'huile moteur et de liquide de refroidissement, ainsi que les erreurs du système au démarrage.

8 JCB respecte la toute dernière norme en matière d'émissions Tier 4 Final/Etape IV sans recourir à un filtre à particules. Le réservoir AdBlue® peut être facilement accessible via un nouvel agencement du marchepied sur la structure supérieure.

LE CHOIX DE LA SECURITE

LA SECURITE ETANT CRUCIALE SUR LES CHANTIERS, NOUS AVONS INTEGRE UN MAXIMUM DE DISPOSITIFS DE PROTECTION SUR LES PELLES JCB JS130/145. AINSI, LA SECURITE DE VOS OPERATEURS EST PARFAITEMENT ASSUREE.

1 Le capot des pelles JS130/145 s'ouvre d'avant en arrière pour offrir un accès facile et sécurisé au moteur.

2 Pour une sécurité optimale, la cabine JCB est disponible avec une structure optionnelle ROPS. En outre, grâce aux supports de montage livrés sur la cabine standard, l'installation de la structure de protection contre les chutes d'objets (FOPS) JCB se fait en toute simplicité.

3 Les grandes surfaces vitrées et le profil surbaissé du capot des pelles JCB JS130/145 procurent une excellente visibilité.

4 Les marches et la plate-forme des pelles JCB JS130/145 sont dotées de tôles d'acier perforé antidérapantes qui offrent une adhérence optimale, même par temps humide ou en cas de verglas. Les boulons de fixation des tôles sont en retrait pour limiter les risques de trébuchements.

5 Nos caméras arrière et latérale en option permettent de visualiser en permanence l'arrière et les côtés de la machine sur le moniteur de contrôle intelligent.

Un bouclier thermique est installé de série entre les pompes et le moteur, pour assurer une protection contre la chaleur et le bruit.

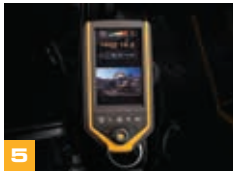

6 Pour une visibilité panoramique et une sécurité optimale, les pelles JCB JS130/145 sont équipées d'un jeu complet de rétroviseurs, y compris latéraux.

7 Le dispositif de double verrouillage JCB isole complètement les fonctions hydrauliques afin d'éviter tout mouvement accidentel. Notre système « 2GO » ne permet la mise en marche des pelles JCB JS130/145 que lorsque celles-ci sont en position de sécurité, et ce via deux entrées distinctes.

8 Il n'est pas nécessaire de grimper sur la pelle JCB JS130/145 pour contrôler les niveaux d'huile, car tous les entretiens quotidiens s'effectuent au niveau du sol.

9 Nos garde-corps en option empêchent toute chute des opérateurs lorsqu'ils se trouvent sur la structure supérieure des pelles JCB JS130/145.

10 Les gyrophares disponibles en option sur les pelles JCB JS130/145 permettent de renforcer davantage la sécurité sur chantier.

11 Des phares de travail à LED sont disponibles pour obtenir un champ de vision supérieur sur les pelles JCB JS130/145.

7

8

9

11

JCB LIVELINK, TRAVAILLEZ DE FACON PLUS INTELLIGENTE

JCB LIVELINK EST UN SYSTEME NOVATEUR QUI VOUS PERMET DE GERER VOS MACHINES A DISTANCE : EN LIGNE, PAR E-MAIL OU PAR TELEPHONE PORTABLE. JCB LIVELINK VOUS DONNE ACCES A UNE MULTITUDE D'INFORMATIONS UTILES, DONT LES ALERTES CONCERNANT LES MACHINES, LES RAPPORTS SUR LE CARBURANT ET L'HISTORIQUE DES INCIDENTS. POUR UNE TRANQUILLITE D'ESPRIT, TOUTES LES INFORMATIONS RELATIVES AUX MACHINES SONT GEREES DANS UN CENTRE DE DONNEES SECURISE.

Productivité et économies

Pour vous aider à atteindre un niveau maximal de productivité et d'économies, JCB LiveLink vous fournit des informations telles que la surveillance du temps passé au ralenti et la consommation de carburant qui vous aideront à optimiser votre consommation énergétique. Les informations de localisation des machines peuvent vous aider à améliorer l'efficacité de votre parc machines et la plus grande sécurité que vous apporte JCB LiveLink vous permettra peut-être de bénéficier de réductions sur votre assurance.

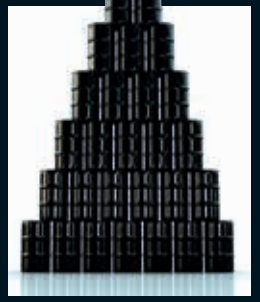

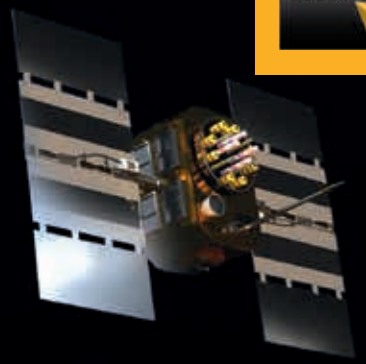

Entretien facilité

Le système télématique de gestion à distance JCB LiveLink facilite la gestion de l'entretien des machines. L'indication précise des heures d'utilisation et les alertes d'entretien optimisent la planification de la maintenance, tandis que les données de localisation en temps réel vous aident à gérer votre parc machines. Vous avez également accès aux alertes machines critiques et à l'historique de maintenance.

La sécurité avant tout

Avec JCB LiveLink, vous utilisez vos machines en toute sécurité. Les alertes de zone de travail en temps réel vous préviennent lorsque les machines sortent d'une zone d'intervention prédéterminée et les alertes de plage horaire vous avertissent lorsque les machines sont utilisées à une période où elles ne sont pas censées travailler. Parmi les autres avantages, citons l'affichage d'informations de localisation en temps réel, le couplage d'ECU ultramoderne (association entre le système JCB LiveLink et le système d'antidémarrage JCB ou ECU).

VALEUR AJOUTEE

JCB OFFRE UNE ASSISTANCE CLIENTS INTERNATIONALE DE PREMIER ORDRE. POUR TOUS VOS BESOINS ET OU QUE VOUS VOUS TROUVIEZ, NOUS INTERVENONS RAPIDEMENT ET EFFICACEMENT POUR VOUS PERMETTRE D'EXPLOITER PLEINEMENT VOTRE MACHINE.

1

2

3

1 Notre service d'assistance technique concessionnaire vous apportera des réponses et des solutions, tandis que notre équipe de spécialistes JCB Finance dédiée vous apporte des solutions de financement adaptées à vos besoins : Crédit-Bail, Location Financière, Crédit d'Equipement, Full Service, une large palette de solutions financières.

2 Le réseau mondial des centres de pièces JCB est un autre modèle d'efficacité. Avec 16 bases régionales, nous pouvons livrer près de 95 % de toutes nos pièces partout dans le monde sous 24 heures. Nos pièces d'origine JCB sont conçues pour fonctionner en parfaite harmonie avec votre machine et vous permettre d'atteindre une productivité et des performances optimales.

3 JCB Yellow Pro est une gamme complète de contrats de maintenance personnalisés qui permet à votre machine de bénéficier d'un entretien optimal, quel que soit votre budget. Ce système vous garantit le meilleur service après-vente assuré par des ingénieurs hautement qualifiés, formés par le constructeur en utilisant des pièces détachées et des lubrifiants d'origine JCB afin de préserver une performance optimale de la machine. Il permet à votre machine d'être couverte pour optimiser la disponibilité et la productivité tout au long de sa durée de fonctionnement.

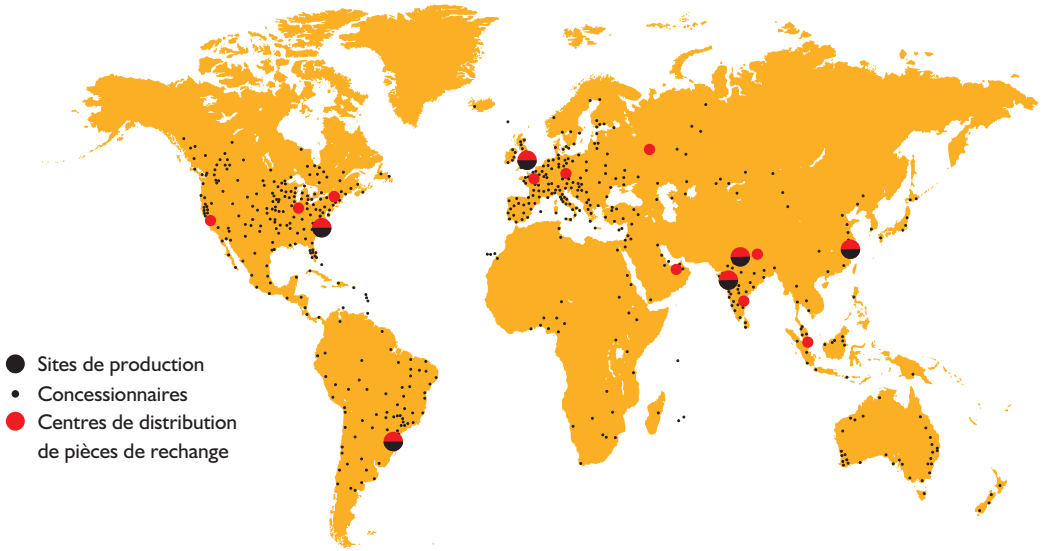

DIMENSIONS STATIQUES

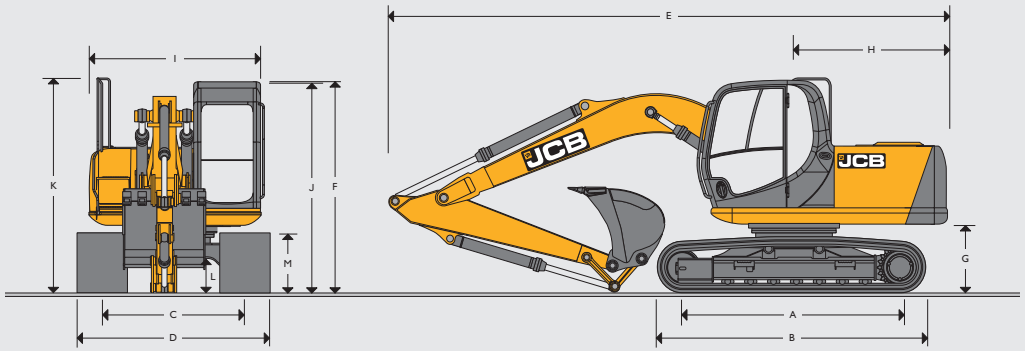

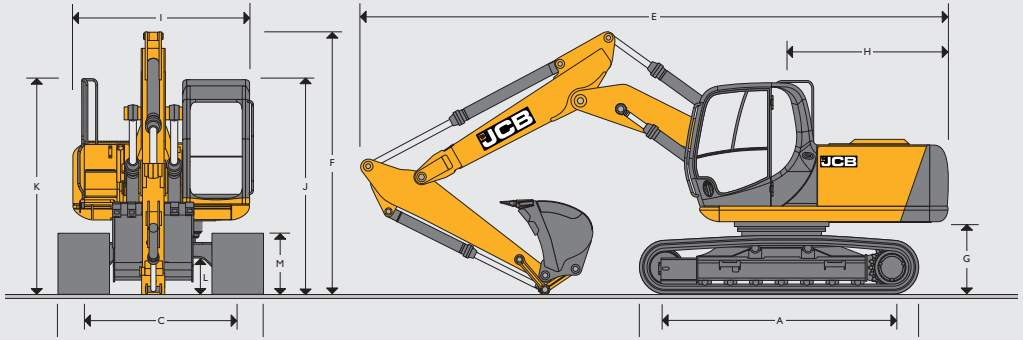

DIMENSIONS STATIQUES

Dimensions en mm		JS130 LC				JS145 LC								JS145 HD							
A	Longueur chenilles au sol	2 865				2 865								3 090							
B	Longueur hors tout du châssis inférieur	3 590				3 590								3 940							
C	Voie	1 990				1 990								2 200							
D	Largeur aux chenilles (tuiles 500 mm)	2 490				2 490								-							
D	Largeur aux chenilles (tuiles 600 mm)	2 590				2 590								2 800							
D	Largeur aux chenilles (tuiles 700 mm)	2 690				2 690								2 900							
D	Largeur aux chenilles (tuiles 800 mm)	-				-								3 000							
D	Largeur aux chenilles (tuiles 850 mm)	2 840				2 840								-							
D	Largeur aux chenilles (tuiles 900 mm)	-				-								3 100							
Options de flèche		Flèche monobloc 4,7 m				Flèche monobloc 4,7 m				Flèche TAB 5 m				Flèche monobloc 4,7 m				Flèche TAB 5 m			
Longueur de balancier		2,1 m	2,5 m	2,7 m	3 m	2,1 m	2,5 m	2,7 m	3 m	2,1 m	2,5 m	2,7 m	3 m	2,1 m	2,5 m	2,7 m	3 m	2,1 m	2,5 m	2,7 m	3 m
E	Longueur de transport	7 515	7 478	7 420	7 300	7 515	7 478	7 420	7 300	8 120	8 086	8 032	7 933	7 515	7 478	7 420	7 300	8 120	8 086	8 032	7 933
F	Hauteur de transport	3 002	3 002	3 209	3 289	3 002	3 002	3 209	3 396	3 002	3 002	2 908	3 236	3 149	3 149	3 356	3 543	3 149	3 149	2 908	3 236
G	Garde au sol sous contrepoids	905				905								1 050							
H	Rayon de déport arrière	2 135				2 135								2 135							
I	Largeur de la tourelle	2 410				2 410								2 410							
J	Hauteur à la cabine	2 845				2 845								2 895							
K	Hauteur à la main courante	3 002				3 002								3 149							
L	Garde au sol	425				425								470							
M	Hauteur aux chenilles	811				811								880							

MOTEUR

Modèle	JCB EcoMAX 444 TCA conforme aux normes EU Etape IV/EPA Tier 4 Final
Type	Moteur diesel 4 temps, 4 cylindres en ligne, rampe commune, injection directe, avec turbocompresseur et refroidisseur intermédiaire
Puissance nominale (nette)	109 cv (81 kW) à 2 200 tr/min (ISO 14396)
Cylindrée	4,4 litres
Filtration d'air	Elément sec avec élément de sécurité secondaire et indicateur d'avertissement dans la cabine
Démarreur	24 V
Batteries	2 x 12 V
Alternateur	24 V, 55 A

SYSTEME D'ORIENTATION

Moteur d'orientation	Pistons axiaux
Frein de rotation	Freinage hydraulique plus frein de stationnement à disque sous charge de ressort automatique
Couple de pivotement	36,0 kNm
Vitesse de rotation de la tourelle	13,1 tr/min.
Boîtier d'engrenages	Large diamètre à dentures internes. Lubrification par immersion dans la graisse entièrement étanche

CHASSIS INFERIEUR

Options des châssis	Châssis Long (LC), extra robuste (HD).					
Construction	Châssis en X soudé en continu avec plaque de blindage centrale et poutres latérales inclinées avec orifices d'évacuation de la poussière sous les galets supérieurs.					
Points de remorquage	Avant et arrière.					
Option de tuiles	500 mm	600 mm	700 mm	800 mm	850 mm	900 mm
JCB JS130 LC	● X ❑	● ❑	●		●	
JCB JS145 LC	● X ❑	❑	●		●	
JS145 HD		●	●	●		●
Galets inférieurs et supérieurs	Traités thermiquement, étanches et lubrifiés					
Réglage des chenilles	Type de vérins à graisse					
Galet tendeur	Roulements étanches et lubrifiés, avec ressorts d'amortissement					
Type de chenilles	Etanches et lubrifiées					

Galets et tuiles (de chaque côté)	JS130/145 LC	JS145 HD
Nombre de guides de chenilles (en option)	2 (1)	2 (1)
Nombre de galets inférieurs	7	7
Nombre de galets supérieurs	2	2
Nombre de tuiles	44	43

● = à triple arête, **X** = Geogrip, ❑ = tuiles en caoutchouc.

MOTEUR CHENILLE

Type	Entièrement hydrostatique, à deux vitesses avec transmission Autoshift.	
Moteurs de translation	A pistons axiaux et cylindrée variable, entièrement protégés dans le châssis inférieur.	
Réduction finale	Réduction planétaire, barbotins boulonnés	
Frein de service	Soupape d'équilibrage hydraulique.	
Frein de stationnement	Frein à disques, ressort et déclenchement hydraulique automatique.	
Pente admissible	70 % (35°) constants	
Vitesse de translation	LC	HD
	Elevée : 5,6 km/h	Elevée : 4,3 km/h
	Faible : 3,3 km/h	Faible : 2,5 km/h
Effort de traction	101,9 kNm	170,7 kNm

CAPACITES

	l
Réservoir de carburant	220
Liquide de refroidissement moteur	19,7
Huile moteur	14
Réducteur d'orientation	2,2
Réducteurs de translation (chacun)	3,5
Système hydraulique	126
Réservoir hydraulique	73
Réservoir d'AdBlue®	54

HYDRAULIQUE

Pompes	
Pompes principales	2 pompes à cylindrée variable et pistons axiaux
Débit maximum	2 x 124 l/min
Servopompe	Type à engrenages
Débit maximum	20 l/min
Distributeur	
Distributeur quatre et cinq tiroirs disposant d'un tiroir auxiliaire de série	
Réglages du clapet de décharge	
Flèche/Bras/Godet	314 bar
Avec Powerboost	343 bar
Circuit de rotation	279 bar
Circuit de translation	343 bar
Commande de pilotage	40 bar
Filtration	
Dans le réservoir	150 micron, crépine d'aspiration
Conduite de retour principale	10 micron, élément en fibre de verre
Conduite de pilotage	10 microns, composant papier
Retour circuit marteau	10 microns, composant fibrogène renforcé

POIDS ET PRESSIONS AU SOL

		Tuiles de 500 mm	Tuiles de 600 mm	Tuiles de 700 mm	Tuiles de 800 mm	Tuiles de 850 mm	Tuiles de 900 mm
JS130 LC flèche monobloc - Machine avec flèche monobloc de 4,7 m, balancier de 2,5 m, godet de terrassement de 417 kg, opérateur et réservoir de carburant plein.							
Poids	kg	13 991	14 018	14 126	-	14 288	-
Pression au sol	kg/cm²	0,44	0,37	0,32	-	0,27	-
JS145 LC flèche monobloc - Machine avec flèche monobloc de 4,7 m, balancier de 2,5 m, godet de terrassement de 417 kg, opérateur et réservoir de carburant plein.							
Poids	kg	14 511	14 618	14 726	-	14 888	-
Pression au sol	kg/cm²	0,47	0,39	0,34	-	0,28	-
JS145 LC flèche T.A.B. - Machine avec flèche TAB de 5 m, balancier de 2,5 m, godet de terrassement de 417 kg, opérateur et réservoir de carburant plein.							
Poids	kg	14 995	15 102	15 210	-	15 372	-
Pression au sol	kg/cm²	0,48	0,40	0,35	-	0,29	-
JS145 HD flèche monobloc - Machine avec flèche monobloc de 4,7 m, balancier de 2,5 m, godet de terrassement de 417 kg, opérateur et réservoir de carburant plein.							
Poids	kg	-	15 276	15 384	15 492	-	15 600
Pression au sol	kg/cm²	-	0,41	0,35	0,31	-	0,28
JS145 HD flèche T.A.B. - Machine avec flèche TAB de 5 m, balancier de 2,5 m, godet de terrassement de 417 kg, opérateur et réservoir de carburant plein.							
Poids	kg	-	15 276	15 868	15 976	-	16 084
Pression au sol	kg/cm²	-	0,42	0,36	0,32	-	0,29

COMBINAISONS GODET ET BALANCIER - FLECHE MONOBLOC

Options de godet		Godet universel						Godet de curage		
Largeur de godet	mm	600	700	800	1 000	1 200	1 300	1 524	1 836	1 836
Capacité du godet	m³	0,35	0,42	0,50	0,66	0,81	0,89	0,65	0,79	0,79
Poids du godet	kg	286	312	335	383	428	454	452	512	581
JS130 LC flèche monobloc										
Balancier 2,10 m (sans attache rapide)		❑ (❑)	❑ (❑)	❑ (❑)	■ (❑)	● (■)	● (■)	■ (❑)	● (■)	● (■)
Balancier 2,50 m (sans attache rapide)		❑ (❑)	❑ (❑)	❑ (❑)	■ (❑)	● (■)	● (●)	■ (■)	● (●)	● (●)
Balancier 2,70 m (sans attache rapide)		❑ (❑)	❑ (❑)	❑ (❑)	■ (■)	● (●)	X (●)	● (■)	● (●)	X (●)
Balancier 3,00 m (sans attache rapide)		❑ (❑)	❑ (❑)	❑ (❑)	● (■)	X (●)	X (●)	● (■)	X (●)	X (●)
JS145 LC flèche monobloc										
Balancier 2,10 m (sans attache rapide)		❑ (❑)	❑ (❑)	❑ (❑)	❑ (❑)	■ (❑)	■ (■)	❑ (❑)	■ (❑)	■ (❑)
Balancier 2,50 m (sans attache rapide)		❑ (❑)	❑ (❑)	❑ (❑)	❑ (❑)	■ (■)	● (■)	❑ (❑)	■ (■)	● (■)
Balancier 2,70 m (sans attache rapide)		❑ (❑)	❑ (❑)	❑ (❑)	❑ (❑)	■ (■)	● (■)	■ (❑)	● (■)	● (■)
Balancier 3,00 m (sans attache rapide)		❑ (❑)	❑ (❑)	❑ (❑)	❑ (■)	● (■)	● (●)	■ (❑)	● (●)	● (●)
JS145 HD flèche monobloc										
Balancier 2,10 m (sans attache rapide)		❑ (❑)	❑ (❑)	❑ (❑)	❑ (❑)	❑ (❑)	❑ (❑)	❑ (❑)	❑ (❑)	❑ (❑)
Balancier 2,50 m (sans attache rapide)		❑ (❑)	❑ (❑)	❑ (❑)	❑ (❑)	■ (❑)	■ (■)	❑ (❑)	■ (❑)	■ (❑)
Balancier 2,70 m (sans attache rapide)		❑ (❑)	❑ (❑)	❑ (❑)	❑ (❑)	❑ (❑)	■ (❑)	❑ (❑)	■ (❑)	■ (❑)
Balancier 3,00 m (sans attache rapide)		❑ (❑)	❑ (❑)	❑ (❑)	❑ (❑)	■ (■)	● (■)	❑ (❑)	■ (■)	● (■)

❑ = Poids du matériel jusqu'à 1 800 kg/m³.
● = Poids du matériel jusqu'à 1 500 kg/m³.
■ = Poids du matériel jusqu'à 1 200 kg/m³.
Ces recommandations sont données à titre informatif, pour des conditions d'exploitation classiques.
Veuillez contacter votre distributeur pour connaître la liste des godets et équipements adaptés à votre situation.

COMBINAISONS GODET ET BALANCIER - FLECHE T.A.B.

Options de godet		Godet universel						Godet de curage		
Largeur de godet	mm	600	700	800	1 000	1 200	1 300	1 524	1 836	1 836
Capacité du godet	m³	0,35	0,42	0,50	0,66	0,81	0,89	0,65	0,79	0,79
Poids du godet	kg	286	312	335	383	428	454	452	512	581
JS145 LC flèche T.A.B.										
Balancier 2,10 m (sans attache rapide)		❑ (❑)	❑ (❑)	❑ (❑)	❑ (❑)	■ (■)	● (■)	■ (❑)	● (■)	● (■)
Balancier 2,50 m (sans attache rapide)		❑ (❑)	❑ (❑)	❑ (❑)	■ (❑)	● (■)	● (●)	■ (❑)	● (■)	● (●)
Balancier 2,70 m (sans attache rapide)		❑ (❑)	❑ (❑)	❑ (❑)	■ (❑)	● (■)	X (●)	■ (■)	● (●)	X (●)
Balancier 3,00 m (sans attache rapide)		❑ (❑)	❑ (❑)	❑ (❑)	● (■)	● (●)	X (●)	● (■)	X (●)	X (●)
JS145 HD flèche T.A.B.										
Balancier 2,10 m (sans attache rapide)		❑ (❑)	❑ (❑)	❑ (❑)	❑ (❑)	❑ (❑)	■ (❑)	❑ (❑)	❑ (❑)	■ (❑)
Balancier 2,50 m (sans attache rapide)		❑ (❑)	❑ (❑)	❑ (❑)	❑ (❑)	■ (❑)	■ (■)	❑ (❑)	■ (❑)	■ (■)
Balancier 2,70 m (sans attache rapide)		❑ (❑)	❑ (❑)	❑ (❑)	❑ (❑)	■ (■)	● (■)	❑ (❑)	■ (■)	● (■)
Balancier 3,00 m (sans attache rapide)		❑ (❑)	❑ (❑)	❑ (❑)	❑ (❑)	● (■)	● (■)	■ (❑)	● (■)	● (■)

❑ = Poids du matériel jusqu'à 1 800 kg/m³.
● = Poids du matériel jusqu'à 1 500 kg/m³.
■ = Poids du matériel jusqu'à 1 200 kg/m³.

Ces recommandations sont données à titre informatif, pour des conditions d'exploitation classiques.
Veuillez contacter votre distributeur pour connaître la liste des godets et équipements adaptés à votre situation.

LAME EN OPTION

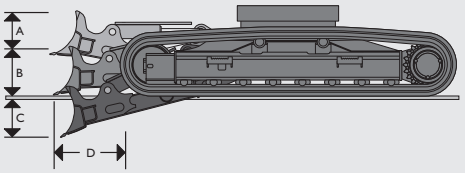

A	Hauteur de la lame	mm	490
B	Hauteur de la lame au-dessus du sol	mm	440
C	Profondeur d'attaque de la lame	mm	510
D	Portée en avant des chenilles	mm	440
	Largeur de lame (chenilles de 500 mm)	mm	2 510
	Largeur de lame (chenilles de 600 mm)	mm	2 610
	Largeur de lame (chenilles de 700 mm)	mm	2 710
Poids supplémentaire de la machine équipée de la lame			
	Chenilles de 500 mm	kg	747
	Chenilles de 600 mm	kg	753
	Chenilles de 700 mm	kg	759

Lame non disponible avec les tuiles 800, 850 et 900 mm.

PERFORMANCE OPERATIONNELLE - JS130 LC FLECHE MONOBLOC 4,7 M

	Longueur de balancier :		2,1 m	2,5 m	2,7 m	3 m
A	Portée maxi	mm	7 517	8 340	8 522	8 796
B	Portée maxi (au sol)	mm	7 356	8 197	8 380	8 660
C	Profondeur de fouille maxi	mm	4 809	5 530	5 425	6 028
D	Hauteur d'attaque maxi	mm	8 375	9 118	9 242	9 440
E	Hauteur de déversement maxi	mm	6 115	6 729	6 855	7 041
F	Profondeur de fouille maxi (paroi verticale)	mm	3 219	3 625	4 444	4 050
G	Rayon de giration mini	mm	2 337	2 231	2 505	2 591
	Angle de rotation du godet	degrés	182°	182°	182°	182°
	Force d'arrachement max. au balancier	kNm	72,5	64,6	63,2	58,7
	Force d'arrachement maximale au godet	kNm	91,9	91,9	91,9	91,9

PERFORMANCE OPERATIONNELLE - JS145 LC FLECHE MONOBLOC 4,7 M

	Longueur de balancier :		2,1 m	2,5 m	2,7 m	3 m
A	Portée maxi	mm	7 517	8 340	8 522	8 796
B	Portée maxi (au sol)	mm	7 356	8 197	8 380	8 660
C	Profondeur de fouille maxi	mm	4 809	5 530	5 425	6 028
D	Hauteur d'attaque maxi	mm	8 375	9 118	9 242	9 440
E	Hauteur de déversement maxi	mm	6 115	6 729	6 855	7 041
F	Profondeur de fouille maxi (paroi verticale)	mm	3 219	3 625	4 444	4 050
G	Rayon de giration mini	mm	2 337	2 231	2 505	2 591
	Angle de rotation du godet	degrés	182°	182°	182°	182°
	Force d'arrachement max. au balancier	kNm	72,5	64,6	63,2	58,7
	Force d'arrachement maximale au godet	kNm	91,9	91,9	91,9	91,9

PERFORMANCE OPERATIONNELLE - JS145 HD FLECHE MONOBLOC 4,7 M

	Longueur de balancier :		2,1 m	2,5 m	2,7 m	3 m
A	Portée maxi	mm	7 517	8 340	8 522	8 796
B	Portée maxi (au sol)	mm	7 356	8 197	8 380	8 660
C	Profondeur de fouille maxi	mm	4 662	5 383	5 278	5 881
D	Hauteur d'attaque maxi	mm	8 522	9 265	9 389	9 587
E	Hauteur de déversement maxi	mm	6 262	6 876	7 002	7 188
F	Profondeur de fouille maxi (paroi verticale)	mm	3 072	3 478	4 297	3 903
G	Rayon de giration mini	mm	2 337	2 231	2 505	2 591
	Angle de rotation du godet	degrés	182°	182°	182°	182°
	Force d'arrachement max. au balancier	kNm	72,5	64,6	63,2	58,7
	Force d'arrachement maximale au godet	kNm	91,9	91,9	91,9	91,9

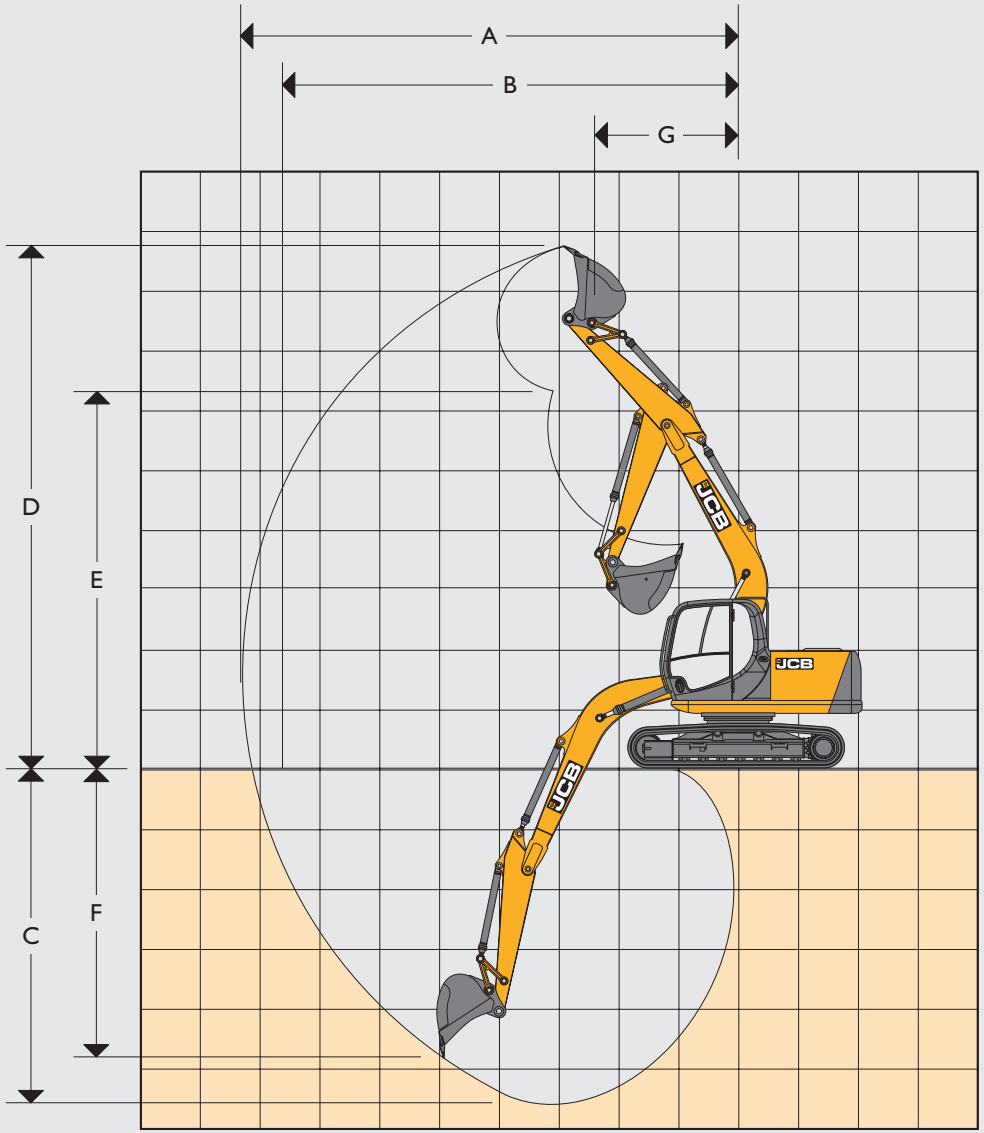

PERFORMANCE OPERATIONNELLE - JS145 LC FLECHE T.A.B. 5 M

	Longueur de balancier :		2,1 m	2,5 m	2,7 m	3 m
A	Portée maxi	mm	8 266	8 751	8 840	9 226
B	Portée maxi (au sol)	mm	8 199	8 614	8 700	9 096
C	Profondeur de fouille maxi	mm	5 283	5 786	5 901	6 281
D	Hauteur d'attaque maxi	mm	9 228	9 653	9 690	10 012
E	Hauteur de déversement maxi	mm	7 005	7 229	7 468	7 606
F	Profondeur de fouille maxi (paroi verticale)	mm	3 933	4 140	4 518	4 580
G	Rayon de giration mini	mm	2 616	2 746	3 031	3 162
	Angle de rotation du godet	degrés	182°	182°	182°	182°
	Force d'arrachement max. au balancier	kNm	72,5	64,6	63,2	58,7
	Force d'arrachement maximale au godet	kNm	91,9	91,9	91,9	91,9

PERFORMANCE OPERATIONNELLE - JS145 HD FLECHE T.A.B. 5 M

	Longueur de balancier :		2,1 m	2,5 m	2,7 m	3 m
A	Portée maxi	mm	8 266	8 751	8 840	9 226
B	Portée maxi (au sol)	mm	8 199	8 614	8 700	9 096
C	Profondeur de fouille maxi	mm	5 136	5 639	5 754	6 134
D	Hauteur d'attaque maxi	mm	9 375	9 800	9 837	10 159
E	Hauteur de déversement maxi	mm	7 152	7 376	7 615	7 753
F	Profondeur de fouille maxi (paroi verticale)	mm	3 786	3 993	4 371	4 433
G	Rayon de giration mini	mm	2 616	2 746	3 031	3 162
	Angle de rotation du godet	degrés	182°	182°	182°	182°
	Force d'arrachement max. au balancier	kNm	72,5	64,6	63,2	58,7
	Force d'arrachement maximale au godet	kNm	91,9	91,9	91,9	91,9

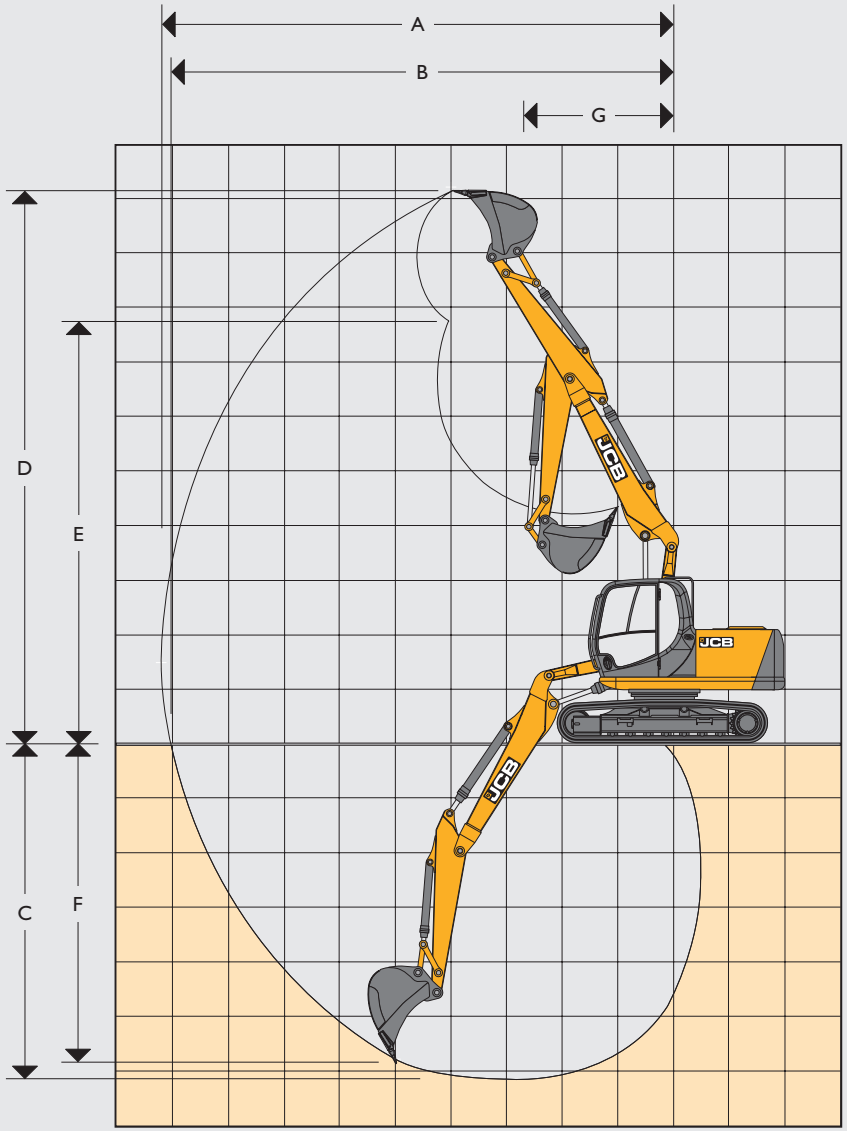

CAPACITES DE LEVAGE – LONGUEUR DU BALANCIER : 2,10 M, FLECHE MONOBLOC 4,70 M, TUILES : 500 MM, SANS GODET — **JSI30 LC FLECHE MONOBLOC**

Portée	3 m		4 m		5 m		6 m		Capacité à portée maximale		
Hauteur de position de la charge	kg	kg	kg	kg	kg	kg	kg	kg	kg	kg	mm
6 m			3 230*	3 230*	3 220*	3 220			2 960*	2 960*	5 044
5 m			3 380*	3 380*	3 340*	3 240			2 760*	2 540	5 792
4 m	4 520*	4 520*	3 890*	3 890*	3 560*	3 170	3 370	2 390	2 680*	2 200	6 293
3 m	6 160*	6 160*	4 640*	4 280	3 950*	3 080	3 330	2 340	2 680*	2 010	6 603
2 m			5 450*	4 070	4 290	2 970	3 270	2 290	2 740	1 920	6 750
1 m			5 890	3 920	4 190	2 880	3 210	2 240	2 710	1 890	6 745
0 m	6 120*	5 880	5 780	3 830	4 120	2 810	3 170	2 200	2 780	1 940	6 587
– 1 m	8 490*	5 880	5 750	3 800	4 090	2 790	3 160	2 190	2 980	2 070	6 264
– 2 m	7 950*	5 920	5 760	3 810	4 100	2 790			3 380	2 340	5 749
– 3 m	6 990*	6 020	5 410*	3 870					4 040*	2 880	4 979

CAPACITES DE LEVAGE – LONGUEUR DU BALANCIER : 2,50 M, FLECHE MONOBLOC 4,70 M, TUILES : 500 MM, SANS GODET — **JSI30 LC FLECHE MONOBLOC**

Portée	3 m		4 m		5 m		6 m		Capacité à portée maximale		
Hauteur de position de la charge	kg	kg	kg	kg	kg	kg	kg	kg	kg	kg	mm
6 m			2 800*	2 800*	3 010*	3 010*			2 370*	2 370*	5 533
5 m			2 980*	2 980*	3 020*	3 020*	3 110*	2 430	2 240*	2 240*	6 221
4 m	3 860*	3 860*	3 490*	3 490*	3 270*	3 210	3 170*	2 410	2 190	2 010	6 689
3 m	5 400*	5 400*	4 250*	4 250*	3 680*	3 110	3 350	2 360	2 190*	1 850	6 982
2 m	7 130*	6 310	5 100*	4 120	4 150*	2 990	2 380	2 290	2 250*	1 770	7 121
1 m	6 370*	5 990	5 810*	3 940	4 200	2 880	3 210	2 580	2 360	1 740	7 116
0 m	6 830*	5 860	5 780	3 820	4 120	2 810	3 160	2 180	2 540*	1 780	6 967
– 1 m	8 630*	5 820	5 720	3 770	4 070	2 760	3 130	2 160	2 710	1 880	6 663
– 2 m	8 240*	5 850	5 720	3 770	4 060	2 760	4 140	2 170	3 020	2 090	6 181
– 3 m	7 460*	5 930	5 370*	3 810	4 100	2 790			3 620	2490	5 474

CAPACITES DE LEVAGE – LONGUEUR DU BALANCIER : 2,70 M, FLECHE MONOBLOC 4,70 M, TUILES : 500 MM, SANS GODET — **JSI30 LC FLECHE MONOBLOC**

Portée	3 m		4 m		5 m		6 m		Capacité à portée maximale		
Hauteur de position de la charge	kg	kg	kg	kg	kg	kg	kg	kg	kg	kg	mm
6 m					2 840*	2 840*			2 530*	2 530*	5 653
5 m			2 720*	2 720*	2 720*	2 820*	2 950*	2 440	2 390*	2 240	6 326
4 m			3 150*	3 150*	3 040*	3 040*	3 000*	2 380	2 330*	1 960	6 785
3 m	4 660*	4 660*	3 830*	3 830*	3 410*	2 970	3 190*	2 290	2 320*	1 800	7 075
2 m	6 270*	5 680	4 620*	3 820	3 850*	2 830	3 150	2 210	2 380*	1 710	7 210
1 m	7 520*	5 440	5 330*	3 640	3 940	2 710	3 070	2 130	2 400	1 670	7 205
0 m	8 090*	5 340	5 290	3 520	3 840	2 630	3 000	2 070	2 430	1 690	7 060
– 1 m	8 130*	5 290	5 230	3 470	3 790	2 580	2 970	2 040	2 560	1 770	6 759
– 2 m	7 800*	5 270	5 210	3 450	3 770	2 560	2 970	2 040	2 810	1 940	6 287
– 3 m	7 110*	5 280	5 240	3 480	3 810	2 590			3 300	2 270	5 592

Capacité de charge avant et arrière

Capacité de levage sur 360°

Notes :

1. **Pour obtenir les capacités de levage avec godet, soustraire le poids total du godet ou du godet avec attache rapide des valeurs indiquées ci-dessus.**
2. Les capacités de levage sont calculées selon la norme ISO 10567, c'est-à-dire : 75 % de la charge de basculement, ou 87 % de la capacité de levage hydraulique (la plus faible étant prise en compte). Les capacités de levage marquées d'un astérisque (*) sont basées sur la capacité hydraulique.
3. Les capacités de levage sont données pour un engin positionné sur un terrain ferme et plat.
4. Les capacités de levage peuvent être limitées par la réglementation locale. Demandez conseil à votre concessionnaire.

CAPACITES DE LEVAGE – LONGUEUR DU BALANCIER : 3,00 M, FLECHE MONOBLOC 4,70 M, TUILES : 500 MM, SANS GODET — **JSI30 LC FLECHE MONOBLOC**

Portée	3 m		4 m		5 m		6 m		Capacité à portée maximale		
Hauteur de position de la charge	kg	kg	kg	kg	kg	kg	kg	kg	kg	kg	mm
6 m					2 540*	2 540*	2 520*	2 460	2 180*	2 180*	6 113
5 m					2 610*	2 610*	2 720*	2 470	2 070*	2 010*	6 741
4 m			2 960*	2 960*	2 890*	2 890*	2 840*	2 430	2 030*	1 790	7 175
3 m	4 460*	4 460*	3 710*	3 710*	3 310*	3 140	3 080*	2 370	2 040*	1 660	7 448
2 m	6 210*	6 210*	4 600*	4 180	3 820*	3 010	3 280	2 290	2 090*	1 590	7 578
1 m	7 640*	6 060	5 410*	3 960	4 210	2 880	3 200	2 220	2 190*	1 570	7 574
0 m	7 510*	5 830	5 770	3 810	4 100	2 780	3 140	2 160	2 300	1 590	7 434
– 1 m	8 610*	5 740	5 670	3 720	4 030	2 720	3 090	2 120	2 420	1 670	7 150
– 2 m	8 430*	5 730	5 640	3 690	4 000	2 700	3 080	2 100	2 650	1 820	6 704
– 3 m	7 880*	5 780	5 660	3 710	4 020	2 710	3 110	2 130	3 070*	2 110	6 060

CAPACITES DE LEVAGE – LONGUEUR DU BALANCIER : 2,10 M, FLECHE MONOBLOC 4,70 M, TUILES : 500 MM, SANS GODET, LAME. — **JSI30 LC FLECHE MONOBLOC**

Portée	3 m		4 m		5 m		6 m		Capacité à portée maximale		
Hauteur de position de la charge	kg	kg	kg	kg	kg	kg	kg	kg	kg	kg	mm
6 m			3 230*	3 230*	3 220*	3 220*			2 960*	2 960*	5 044
5 m			3 380*	3 380*	3 340*	3 340*			2 760*	2 650	5 792
4 m	4 520*	4 520*	3 890*	3 890*	3 560*	3 320	3 440*	2 500	2 680*	2 310	6 293
3 m	6 160*	6 160*	4 640*	4 470	3 950*	3 220	3 590*	2 460	2 680*	2 120	6 603
2 m			5 450*	4 260*	4 390*	3 110	3 550	2 400	2 760*	2 020	6 750
1 m			6 070*	4 110	4 560	3 020	3 500	2 350	2 900*	1 990	6 745
0 m	6 120*	6 120*	6 310	4 020	4 490	2 960	3 460	2 310	3 040	2 040	6 587
– 1 m	8 490*	6 170	6 270	3 990	4 460	2 930	3 440	2 300	3 250	2 180	6 264
– 2 m	7 950*	6 210	6 120*	4 000	4 470	2 940			3 680	2 460	5 749
– 3 m	6 990*	6 310	5 410*	4 060					4 040*	3 030	4 979

CAPACITES DE LEVAGE – LONGUEUR DU BALANCIER : 2,50 M, FLECHE MONOBLOC 4,70 M, TUILES : 500 MM, SANS GODET, LAME. — **JSI30 LC FLECHE MONOBLOC**

Portée	3 m		4 m		5 m		6 m		Capacité à portée maximale		
Hauteur de position de la charge	kg	kg	kg	kg	kg	kg	kg	kg	kg	kg	mm
6 m			2 800*	2 800*	3 010*	3 010*			2 370*	2 370*	5 533
5 m			2 980*	2 980*	3 020*	3 020*	3 110*	2 540	2 240*	2 240*	6 221
4 m	3 860*	3 860*	3 490*	3 490*	3 270*	3 270*	3 170*	2 520	2 190*	2 110	6 689
3 m	5 400*	5 400*	4 250*	4 250*	3 680*	3 250	3 370*	2 470	2 190*	1 940	6 982
2 m	7 130*	6 600	5 100*	4 310	4 150*	3 130	3 560	2 410	2 250*	1 860	7 121
1 m	6 370*	6 280	5 810*	4 130	4 570	3 030	3 500	2 350	2 360*	1 840	7 116
0 m	6 830*	6 140	6 260	4 010	4 480	2 950	3 440	2 300	2 540*	1 870	6 967
-1 m	8 630*	6 110	6 240	3 960	4 440	2 900	3 420	2 270	2 840*	1 980	6 663
-2 m	8 240*	6 140	6 240	3 960	4 430	2 900	3 420	2 280	3 290	2 200	6 181
-3 m	7 460*	6 210	5 370*	4 000	4 460*	2 940			3 850*	2 620	5 474

Capacité de charge avant et arrière

Capacité de levage sur 360°

Notes :

1. **Pour obtenir les capacités de levage avec godet, soustraire le poids total du godet ou du godet avec attache rapide des valeurs indiquées ci-dessus.**
2. Les capacités de levage sont calculées selon la norme ISO 10567, c'est-à-dire : 75 % de la charge de basculement, ou 87 % de la capacité de levage hydraulique (la plus faible étant prise en compte). Les capacités de levage marquées d'un astérisque (*) sont basées sur la capacité hydraulique.
3. Les capacités de levage sont données pour un engin positionné sur un terrain ferme et plat.
4. Les capacités de levage peuvent être limitées par la réglementation locale. Consultez votre concessionnaire.

CAPACITES DE LEVAGE – LONGUEUR DU BALANCIER : 2,70 M, FLECHE MONOBLOC 4,70 M, TUILES : 500 MM, SANS GODET, LAME. **JSI30 LC FLECHE MONOBLOC**

Portée	3 m		4 m		5 m		6 m		Capacité à portée maximale		
Hauteur de position de la charge	kg	kg	kg	kg	kg	kg	kg	kg	kg	kg	mm
6 m					2 840*	2 840*			2 530*	2 530*	5 653
5 m			2 720*	2 720*	2 820*	2 820*	2 950*	2 560	2 390*	2 350	6 326
4 m			3 150*	3 150*	3 040*	3 040*	3 000*	2 490	2 330*	2 060	6 785
3 m	4 660*	4 660*	3 830*	3 830*	3 410*	3 110	3 190*	2 400	2 320*	1 890	7 075
2 m	6 270*	5 940	4 620*	4 000	3 850*	2 960	3 430	2 320	2 380*	1 800	7 210
1 m	7 520*	5 700	5 330*	3 810	4 270*	2 840	3 340	2 240	2 490*	1 760	7 205
0 m	8 090*	5 600	5 770	3 700	4 190	2 760	3 270	2 180	2 650*	1 780	7 060
-1 m	8 130*	5 550	5 710	3 460	4 130	2 710	3 240	2 150	2 790	1 860	6 759
-2 m	7 800*	5 530	5 690	3 630	4 120	2 700	3 240	2 150	3 070	2 040	6 287
-3 m	7 110*	5 540	5 490*	3 650	4 150	2 730			3 600	2 390	5 592

CAPACITES DE LEVAGE – LONGUEUR DU BALANCIER : 3,00 M, FLECHE MONOBLOC 4,70 M, TUILES : 500 MM, SANS GODET, LAME. **JSI30 LC FLECHE MONOBLOC**

Portée	3 m		4 m		5 m		6 m		Capacité à portée maximale		
Hauteur de position de la charge	kg	kg	kg	kg	kg	kg	kg	kg	kg	kg	mm
6 m					2 540*	2 540*	2 520*	2 520*	2 180*	2 180*	6 113
5 m					2 610*	2 610*	2 720*	2 580	2 070*	2 070*	6 741
4 m			2 960*	2 960*	2 890*	2 890*	2 840*	2 540	2 030	1 880	7 175
3 m	4 460*	4 460*	3 710*	3 710*	3 310*	3 280	3 080*	2 480	2 040*	1 750	7 448
2 m	6 210*	6 210*	4 600*	4 370	3 820*	3 150	3 380*	2 410	2 090*	1 680	7 578
1 m	7 640*	6 350	5 410*	4 150	4 310*	3 020	3 490	2 330	2 190*	1 650	7 574
0 m	7 510*	6 120	5 990*	4 000	4 470	2 930	3 420	2 270	2 350*	1 680	7 434
-1 m	8 610*	6 030	6 200*	3 910	4 400	2 860	3 380	2 230	2 590*	1 760	7 150
-2 m	8 430*	6 020	6 160	3 880	4 370	2 840	3 360	2 220	2 890	1 920	6 704
-3 m	7 880*	6 070	5 970*	3 900	4 380	2 850			3 350	2 220	6 060

CAPACITES DE LEVAGE – LONGUEUR DU BALANCIER : 2,10 M, FLECHE MONOBLOC 4,70 M, TUILES : 500 MM, SANS GODET. **JSI45 LC FLECHE MONOBLOC**

Portée	3 m		4 m		5 m		6 m		Capacité à portée maximale		
Hauteur de position de la charge	kg	kg	kg	kg	kg	kg	kg	kg	kg	kg	mm
6 m			3 230*	3 230*	3 220*	3 220*			2 960*	2 960*	5 044
5 m			3 380*	3 380*	3 340*	3 340*			2 760*	2 760*	5 792
4 m	4 520*	4 520*	3 890*	3 890*	3 560*	3 560*	3 440*	2 730	2 680*	2 530	6 293
3 m	6 160*	6 160*	4 640*	4 640*	3 950*	3 510	3 590*	2 690	2 680*	2 320	6 603
2 m			5 450*	4 660	4 390*	3 410*	3 730	2 640	2 760*	2 220	6 750
1 m			6 070*	4 500	4 770*	3 310	3 670	2 580	2 900*	2 200	6 745
0 m	6 120*	6 120*	6 390*	4 410	4 710	3 250	3 630	2 550	3 150*	2 250	6 587
– 1 m	8 490*	6 760	6 410*	4 380	4 680	3 220	3 620	2 530	3 410	2 400	6 264
– 2 m	7 950*	6 810	6 120*	4 390	4 690	3 230			3 860	2 700	5 749
– 3 m	6 990*	6 900	5 410*	4 460					4 040*	3 320	4 979

Capacité de charge avant et arrière

Capacité de levage sur 360°

Notes :

1. **Pour obtenir les capacités de levage avec godet, soustraire le poids total du godet ou du godet avec attache rapide des valeurs indiquées ci-dessus.**
2. Les capacités de levage sont calculées selon la norme ISO 10567, c'est-à-dire : 75 % de la charge de basculement, ou 87 % de la capacité de levage hydraulique (la plus faible étant prise en compte). Les capacités de levage marquées d'un astérisque (*) sont basées sur la capacité hydraulique.
3. Les capacités de levage sont données pour un engin positionné sur un terrain ferme et plat.
4. Les capacités de levage peuvent être limitées par la réglementation locale. Demandez conseil à votre concessionnaire.

CAPACITES DE LEVAGE – LONGUEUR DU BALANCIER : 2,50 M, FLECHE MONOBLOC 4,70 M, TUILES : 500 MM, SANS GODET — **JS145 LC FLECHE MONOBLOC**

Portée	3 m		4 m		5 m		6 m		Capacité à portée maximale		
Hauteur de position de la charge	kg	kg	kg	kg	kg	kg	kg	kg	kg	kg	mm
6 m			2 800*	2 800*	3 010*	3 010*			2 370*	2 370*	5 533
5 m			2 980*	2 980*	3 020*	3 020*	3 110*	2 780	2 240*	2 240*	6 221
4 m	3 860*	3 860*	3 490*	3 490*	3 270*	3 270*	3 170*	2 760	2 190	2 190	6 689
3 m	5 400*	5 400*	4 250*	4 250*	3 680*	3 540	3 370	2 700	2 190*	2 140	6 982
2 m	7 130*	7 130	5 100*	4 710	4 150	3 420	3 640*	2 640	2 250*	2 050	7 121
1 m	6 370*	6 370*	5 810*	4 520	4 560*	3 320	3 670	2 580	2 360	2 030	7 116
0 m	6 830*	6 740	6 260	4 410	4 710	3 240	3 620	2 530	2 540*	2 070	6 967
– 1 m	8 630*	6 710	6 400*	4 350	4 660	3 200	2 590	2 500	2 840*	2 190	6 663
– 2 m	8 240*	6 730	6 240*	4 350	4 650	3 190	3 600	2 510	3 340*	2 420	6 181
– 3 m	7 460*	6 810	5 370*	4 390	4 460*	3 230			3 850*	2 880	5 474

CAPACITES DE LEVAGE – LONGUEUR DU BALANCIER : 2,70 M, FLECHE MONOBLOC 4,70 M, TUILES : 500 MM, SANS GODET — **JS145 LC FLECHE MONOBLOC**

Portée	3 m		4 m		5 m		6 m		Capacité à portée maximale		
Hauteur de position de la charge	kg	kg	kg	kg	kg	kg	kg	kg	kg	kg	mm
6 m					2 840*	2 840*			2 530*	2 530*	4 666
5 m			2 720*	2 720*	2 820*	2 820*	2 950*	2 790	2 390*	2 390*	6 326
4 m			3 150*	3 150*	3 040*	3 040*	3 000*	2 720	2 330*	2 260	6 785
3 m	4 660*	4 660*	3 830*	3 830*	3 410*	3 390	3 190*	2 630	2 320*	2 080	7 075
2 m	6 270*	6 270*	4 620*	4 360	3 850*	3 240	3 430*	2 540	2 910	2 060	7 210
1 m	7 520*	6 240	5 330*	4 180	4 270*	3 120	3 500	2 470	2 490*	1 940	7 205
0 m	8 090*	6 150	5 810*	4 070	4 400	3 040	3 440	2 410	2 650*	1 970	7 060
– 1 m	8 130*	6 100	5 990	4 010	4 340	2 990	3 400	2 370	2 940	2 060	6 759
– 2 m	7 800*	6 070	5 910*	3 990	4 330	2 970	3 410	2 380	3 220	2 260	6 287
– 3 m	7 110*	6 080	5 490*	4 020	4 360	3 010			3 750*	2 630	5 592

CAPACITES DE LEVAGE – LONGUEUR DU BALANCIER : 3,00 M, FLECHE MONOBLOC 4,70 M, TUILES : 500 MM, SANS GODET — **JS145 LC FLECHE MONOBLOC**

Portée	3 m		4 m		5 m		6 m		Capacité à portée maximale		
Hauteur de position de la charge	kg	kg	kg	kg	kg	kg	kg	kg	kg	kg	mm
6 m					2 540*	2 540*	2 520*	2 520*	2 180*	2 180*	6 113
5 m					2 610*	2 610*	2 720*	2 720	2 070*	2 070*	6 741
4 m			2 960*	2 960*	2 890*	2 890*	2 840*	2 780	2 030	2 030	7 175
3 m	4 460*	4 460*	3 710*	3 710*	3 310*	3 310	3 080	2 720	2 040*	1 930	7 448
2 m	6 210*	6 210*	4 600*	4 600*	3 820*	3 440	3 380*	2 640	2 090*	1 850	7 578
1 m	7 640*	6 940	5 410*	4 540	4 310*	3 320	3 660	2 570	2 190	1 830	7 574
0 m	7 510*	6 710	5 990*	4 390	4 690	3 220	3 590	2 500	2 350*	1 860	7 434
– 1 m	8 610*	6 620	6 280*	4 300	4 620	3 160	3 550	2 460	2 590*	1 950	7 150
– 2 m	8 430*	6 620	6 280*	4 270	4 590	3 130	3 540	2 450	2 990*	2 130	6 704
– 3 m	7 880*	6 670	5 970*	4 300	4 610*	3 140	3 570	2 480	3 520*	2 450	6 060

Capacité de charge avant et arrière

Capacité de levage sur 360°

Notes :

1. **Pour obtenir les capacités de levage avec godet, soustraire le poids total du godet ou du godet avec attache rapide des valeurs indiquées ci-dessus.**
2. Les capacités de levage sont calculées selon la norme ISO 10567, c'est-à-dire : 75 % de la charge de basculement, ou 87 % de la capacité de levage hydraulique (la plus faible étant prise en compte). Les capacités de levage marquées d'un astérisque (*) sont basées sur la capacité hydraulique.
3. Les capacités de levage sont données pour un engin positionné sur un terrain ferme et plat.
4. Les capacités de levage peuvent être limitées par la réglementation locale. Consultez votre concessionnaire.

CAPACITES DE LEVAGE – LONGUEUR DU BALANCIER : 2,10 M, FLECHE MONOBLOC 4,70 M, TUILES : 500 MM, SANS GODET, LAME. **JS145 LC FLECHE MONOBLOC**

Portée	3 m		4 m		5 m		6 m		Capacité à portée maximale		
Hauteur de position de la charge	kg	kg	kg	kg	kg	kg	kg	kg	kg	kg	mm
6 m			3 230*	3 230*	3 220*	3 220*			2 960*	2 960*	5 044
5 m			3 380*	3 380*	3 340*	3 340*			2 760*	2 760*	5 792
4 m	4 520*	4 520*	3 890*	3 890*	3 560*	3 560*	3 440*	2 840	2 680*	2 630	6 293
3 m	6 160*	6 160*	4 640*	4 640*	3 950*	3 650	3 590*	2 800	2 680*	2 420	6 603
2 m			5 450*	4 840	4 390*	3 550	3 820*	2 750	2 760*	2 320	6 750
1 m			6 070*	4 690	4 770*	3 450	3 900	2 690	2 900*	2 290	6 745
0 m	6 120*	6 120*	6 390*	4 600	5 000	3 390	3 860	2 660	3 150*	2 350	6 587
– 1 m	8 490*	7 050	6 410*	4 570	4 970	3 360	3 840	2 640	3 550*	2 510	6 264
– 2 m	7 950*	7 090	6 120*	4 580	4 840*	3 370			3 990*	2 820	5 749
– 3 m	6 990*	6 990*	5 410*	4 640					4 040*	3 460	4 979

CAPACITES DE LEVAGE – LONGUEUR DU BALANCIER : 2,50 M, FLECHE MONOBLOC 4,70 M, TUILES : 500 MM, SANS GODET, LAME. **JS145 LC FLECHE MONOBLOC**

Portée	3 m		4 m		5 m		6 m		Capacité à portée maximale		
Hauteur de position de la charge	kg	kg	kg	kg	kg	kg	kg	kg	kg	kg	mm
6 m			2 850*	2 850*	2 880*	2 880*	2 850*	2 850*	2 460*	2 460*	6 064
5 m			3 100*	3 100*	2 980*	2 980*	2 930*	2 870	2 290*	2 290*	6 698
4 m	4 290*	4 290*	3 630*	3 630*	3 260*	3 260*	3 050*	2 830	2 210*	2 130	7 134
3 m			4 360*	4 360*	3 660*	3 610	3 260*	2 760	2 180*	1 990	7 409
2 m			5 140*	4 750	4 100*	3 470	3 520*	2 680	2 200*	1 910	7 540
1 m			5 750*	4 550	4 490*	3 350	3 760*	2 610	2 270*	1 890	7 535
0 m			6 090*	4 430	4 750*	3 270	3 780	2 560	2 390*	1 930	7 394
– 1 m	5 800*	5 800*	6 160*	4 390	4 850*	3 230	3 750	2 530	2 590*	2 040	7 109
– 2 m	7 790*	6 840	5 980*	4 400	4 750*	3 220	3 760	2 530	2 900*	2 240	6 660

CAPACITES DE LEVAGE – LONGUEUR DU BALANCIER : 3,00 M, FLECHE MONOBLOC 4,70 M, TUILES : 500 MM, SANS GODET, LAME. **JS145 LC FLECHE MONOBLOC**

Portée	3 m		4 m		5 m		6 m		Capacité à portée maximale		
Hauteur de position de la charge	kg	kg	kg	kg	kg	kg	kg	kg	kg	kg	mm
6 m					2 730*	2 730*	2 880*	2 880*	2 620*	2 620*	6 218
5 m			2 840*	2 840*	2 790*	2 790*	2 790*	2 790*	2 460*	2 330	6 834
4 m	3 720*	3 720*	3 280*	3 280*	3 030*	3 030*	2 890*	2 780	2 360*	2 080	7 263
3 m			3 940*	3 940*	3 390*	3 390*	3 080*	2 680	2 310*	1 930	7 535
2 m			4 670*	4 400	3 800*	3 280	3 320*	2 580	2 330*	1 840	7 663
1 m			5 290*	4 210	4 180*	3 150	3 550*	2 490	2 390*	1 810	7 659
0 m			5 680*	4 100	4 460*	3 060	3 590	2 430	2 500*	1 840	7 521
– 1 m	6 790*	6 230	5 800*	4 050	4 530	3 010	3 550	2 390	2 700*	1 920	7 239
– 2 m	7 440*	6 220	5 670*	4 050	4 520	3 000	3 550	2 390	3 010*	2 080	6 798
– 3 m	6 760*	6 230	5 270*	4 080	4 230*	3 040	3 350*	2 450	3 170*	2 380	6 167

Capacité de charge avant et arrière

Capacité de levage sur 360°

Notes :

1. **Pour obtenir les capacités de levage avec godet, soustraire le poids total du godet ou du godet avec attache rapide des valeurs indiquées ci-dessus.**
2. Les capacités de levage sont calculées selon la norme ISO 10567, c'est-à-dire : 75 % de la charge de basculement, ou 87 % de la capacité de levage hydraulique (la plus faible étant prise en compte). Les capacités de levage marquées d'un astérisque (*) sont basées sur la capacité hydraulique.
3. Les capacités de levage sont données pour un engin positionné sur un terrain ferme et plat.
4. Les capacités de levage peuvent être limitées par la réglementation locale. Demandez conseil à votre concessionnaire.

CAPACITES DE LEVAGE – LONGUEUR DU BALANCIER : 3,00 M, FLECHE MONOBLOC 4,70 M, TUILES : 500 MM, SANS GODET, LAME. **JS145 LC FLECHE MONOBLOC**

Portée	3 m		4 m		5 m		6 m		Capacité à portée maximale		
Hauteur de position de la charge	kg	kg	kg	kg	kg	kg	kg	kg	kg	kg	mm
6 m					2 500*	2 500*	2 600*	2 600*	2 240*	2 240*	6 650
5 m					2 630*	2 630*	2 620*	2 620*	2 110*	2 100	7 231
4 m			3 150*	3 150*	2 920*	2 920*	2 770*	2 770*	2 050*	1 910	7 636
3 m			3 880*	3 880*	3 330*	3 330*	3 010*	2 780	2 040*	1 790	7 893
2 m			4 690*	4 690*	3 800*	3 500	3 290*	2 690	2 060*	1 730	8 016
1 m			5 390*	4 570	4 230*	3 350	3 570*	2 600	2 110*	1 710	8 012
0 m			5 860*	4 410	4 570*	3 240	3 760	2 530	2 220*	1 740	7 880
– 1 m	5 660*	5 660*	6 070*	4 330	4 750*	3 180	3 710	2 490	2 380*	1 820	7 613
– 2 m	7 860*	6 690	6 030*	4 310	4 760*	3 160	3 700	2 470	2 640*	1 970	7 196
– 3 m	7 470*	6 770	5 720*	4 350	4 540*	3 180	3 640*	2 500	3 040*	2 240	6 601

CAPACITES DE LEVAGE – LONGUEUR DU BALANCIER : 2,10 M, FLECHE TAB 5 M, TUILES : 500 MM, SANS GODET, LAME. **JS145 LC FLECHE T.A.B.**

Portée	3 m		4 m		5 m		6 m		Capacité à portée maximale		
Hauteur de position de la charge	kg	kg	kg	kg	kg	kg	kg	kg	kg	kg	mm
6 m			3 210*	3 210*	3 200*	3 200*			3 070*	3 070*	5 575
5 m			3 450*	3 450*	3 250*	3 250*	3 200*	2 830	2 830*	2 630*	6 259
4 m	4 910*	4 910*	3 980*	3 980*	3 510*	3 510*	3 260*	2 810	2 720*	2 330	6 724
3 m			4 720*	4 720*	3 890*	3 580	3 450*	2 750	2 680*	2 160	7 015
2 m			5 460*	4 690	4 300*	3 450	3 680*	2 680	2 700*	2 070	7 154
1 m			5 980*	4 520	4 650*	3 340	3 840	2 610	2 780*	2 050	7 149
0 m			6 190*	4 440	4 850*	3 280	3 800	2 570	2 940*	2 100	7 000
– 1 m	5 710*	5 710*	6 150*	4 430	4 880*	3 250	3 780	2 560	3 210*	2 230	6 697
– 2 m	7 460*	6 930	5 850*	4 450	4 680*	3 270	3 720*	2 580	3 450*	2 480	6 219
– 3 m			5 220*	4 530	4 100*	3 330			3 710*	3 080	5 322

CAPACITES DE LEVAGE – LONGUEUR DU BALANCIER : 2,50 M, FLECHE TAB 5 M, TUILES : 500 MM, SANS GODET, LAME. **JS145 LC FLECHE T.A.B.**

Portée	3 m		4 m		5 m		6 m		Capacité à portée maximale		
Hauteur de position de la charge	kg	kg	kg	kg	kg	kg	kg	kg	kg	kg	mm
6 m			2 800*	2 800*	3 010*	3 010*			2 370*	2 370*	5 533
5 m			2 980*	2 980*	3 020*	3 020*	3 110*	2 890	2 240*	2 240*	6 221
4 m	3 860*	3 860*	3 490*	3 490*	3 270*	3 270*	3 170*	2 870	2 190*	2 190*	6 689
3 m	5 400*	5 400*	4 250*	4 250*	3 680*	3 680	3 370*	2 820	2 190*	2 190*	6 982
2 m	7 130*	7 130*	5 100*	4 890	4 150*	3 560*	3 640*	2 750	2 250*	2 140	7 121
1 m	6 370*	6 370*	5 810*	4 710	4 590*	3 460	3 890*	2 690	2 360*	2 120	7 116
0 m	6 830*	6 830*	6 260*	4 600	4 900*	3 380	3 840	2 640	2 540*	2 160	6 967
– 1 m	8 630*	6 990	6 400*	4 540	4 950	3 340	3 820	2 620	2 840*	2 280	6 663
– 2 m	8 240*	7 020	6 240*	4 540	4 940	3 330	3 820	2 620	3 340*	2 530	6 181
– 3 m	7 460*	7 090	5 730*	4 580	4 460*	3 370			3 850*	3 000	5 474

Capacité de charge avant et arrière

Capacité de levage sur 360°

Notes :

1. **Pour obtenir les capacités de levage avec godet, soustraire le poids total du godet ou du godet avec attache rapide des valeurs indiquées ci-dessus.**
2. Les capacités de levage sont calculées selon la norme ISO 10567, c'est-à-dire : 75 % de la charge de basculement, ou 87 % de la capacité de levage hydraulique (la plus faible étant prise en compte). Les capacités de levage marquées d'un astérisque (*) sont basées sur la capacité hydraulique.
3. Les capacités de levage sont données pour un engin positionné sur un terrain ferme et plat.
4. Les capacités de levage peuvent être limitées par la réglementation locale. Consultez votre concessionnaire.

CAPACITES DE LEVAGE – LONGUEUR DU BALANCIER : 2,70 M, FLECHE TAB 5 M, TUILES : 500 MM, SANS GODET, LAME. **JS145 LC FLECHE T.A.B.**

Portée	3 m		4 m		5 m		6 m		Capacité à portée maximale		
Hauteur de position de la charge	kg	kg	kg	kg	kg	kg	kg	kg	kg	kg	mm
6 m					2 840*	2 840*			2 530*	2 530*	5 653
5 m			2 720*	2 720*	2 820*	2 820*	2 950*	2 900	2 390*	2 390*	6 326
4 m			3 150*	3 150*	3 040*	3 040*	3 000*	2 830	2 330*	2 330*	6 785
3 m	4 660*	4 660*	3 830*	3 830*	3 410*	3 410*	3 190*	2 740	2 320*	2 170	7 075
2 m	6 270*	6 270*	4 620*	4 540	3 850*	3 380	3 430*	2 650	2 380*	2 070	7 210
1 m	7 520*	6 500	5 330*	4 350	4 270*	3 250	3 680*	2 570	2 490*	2 030	7 205
0 m	8 090*	6 410	5 810*	4 240	4 600*	3 170	3 660	2 510	2 650*	2 060	7 060
– 1 m	8 130*	6 360	6 000*	4 180	4 620	3 120	3 620	2 480	2 490*	2 160	6 759
– 2 m	7 800*	6 330	5 910*	4 170	4 600	3 110	3 630	2 480	3 390*	2 360	6 287
– 3 m	7 110*	6 340	5 490*	4 190	4 360*	3 140			3 750*	2 750	5 592

CAPACITES DE LEVAGE – LONGUEUR DU BALANCIER : 3,00 M, FLECHE TAB 5,00 M, TUILES : 500 MM, SANS GODET, LAME. **JS145 LC FLECHE T.A.B.**

Portée	3 m		4 m		5 m		6 m		Capacité à portée maximale		
Hauteur de position de la charge	kg	kg	kg	kg	kg	kg	kg	kg	kg	kg	mm
6 m					2 540*	2 540*	2 520*	2 520*	2 180*	2 180*	6 113
5 m					2 610*	2 610*	2 720*	2 720*	2 070*	2 070*	6 741
4 m			2 960*	2 960*	2 890*	2 890*	2 840*	2 840*	2 030*	2 030*	7 175
3 m	4 460*	4 460*	3 710*	3 710*	3 310*	3 310*	3 080*	2 830	2 040*	2 020	7 448
2 m	6 210*	6 210*	4 600*	4 600*	3 820*	3 580	3 380*	2 750	2 090*	1 940	7 578
1 m	7 640*	7 230	5 410*	4 730	4 310*	3 460	3 680*	2 680	2 190*	1 910	7 574
0 m	7 510*	7 000	5 990*	4 580	4 700*	3 360	3 820	2 620	2 350*	1 940	7 434
– 1 m	8 610*	6 910	6 280*	4 490	4 910	3 300	3 780	2 570	2 590*	2 040	7 150
– 2 m	8 430*	6 900	6 280*	4 460	4 880	3 270	3 760	2 560	2 990*	2 220	6 704
– 3 m	7 880*	6 950	5 970*	4 480	4 700*	3 280	3 670	2 590	3 590*	2 560	6 060

CAPACITES DE LEVAGE – LONGUEUR DU BALANCIER : 2,10 M, FLECHE TAB 5 M, TUILES : 500 MM, SANS GODET **JS145 LC FLECHE T.A.B.**

Portée	3 m		4 m		5 m		6 m		Capacité à portée maximale		
Hauteur de position de la charge	kg	kg	kg	kg	kg	kg	kg	kg	kg	kg	mm
6 m			3 210*	3 210*	3 200*	3 200*			3 070*	3 040	5 575
5 m			3 450*	3 450*	3 250*	3 250*	3 200*	2 720	2 830*	2 520	6 259
4 m	4 910*	4 910*	3 980*	3 980*	3 510*	3 510*	3 260*	2 700	2 720*	2 230	6 724
3 m			4 720*	4 720*	3 890*	3 440	3 450*	2 630	2 680*	2 060	7 015
2 m			5 460*	4 500	4 300*	3 310	3 680	2 560	2 700*	1 980	7 154
1 m			5 980*	4 340	4 650*	3 200	3 610	2 500	2 780*	1 960	7 149
0 m			6 190*	4 260	4 630	3 140	3 570	2 460	2 890	2 010	7 000
– 1 m	5 710*	5 710*	6 150*	4 240	4 600	3 110	3 550	2 450	3 070	2 130	6 697
– 2 m	7 460*	6 650	5 850*	4 270	4 610	3 130	3 580	2 470	3 430	2 380	6 219
– 3 m			5 220*	4 340	4 100*	3 190			3 710*	2 950	5 322

Capacité de charge avant et arrière

Capacité de levage sur 360°

Notes :

1. **Pour obtenir les capacités de levage avec godet, soustraire le poids total du godet ou du godet avec attache rapide des valeurs indiquées ci-dessus.**
2. Les capacités de levage sont calculées selon la norme ISO 10567, c'est-à-dire : 75 % de la charge de basculement, ou 87 % de la capacité de levage hydraulique (la plus faible étant prise en compte). Les capacités de levage marquées d'un astérisque (*) sont basées sur la capacité hydraulique.
3. Les capacités de levage sont données pour un engin positionné sur un terrain ferme et plat.
4. Les capacités de levage peuvent être limitées par la réglementation locale. Demandez conseil à votre concessionnaire.

CAPACITES DE LEVAGE – LONGUEUR DU BALANCIER : 2,50 M, FLECHE TAB 5 M, TUILES : 500 MM, SANS GODET — **JS145 LC FLECHE T.A.B.**

Portée	3 m		4 m		5 m		6 m		Capacité à portée maximale		
Hauteur de position de la charge	kg	kg	kg	kg	kg	kg	kg	kg	kg	kg	mm
6 m			2 850*	2 850*	2 880*	2 880*	2 850*	2 740	2 460*	2 460*	6 064
5 m			3 100*	3 100*	2 980*	2 980*	2 930*	2 760	2 290*	2 280	6 698
4 m	4 290*	4 290*	3 630*	3 630*	3 260*	3 260*	3 050*	2 720	2 210*	2 040	7 134
3 m			4 360*	4 360*	3 660*	3 470	3 260*	2 650	2 180*	1 900	7 409
2 m			5 140*	4 560	4 100*	3 330	3 520*	2 570	2 200*	1 830	7 540
1 m			5 750*	4 360	4 480*	3 210	3 890*	2 690	2 360*	2 120	7 116
0 m			6 090*	4 250	4 620	3 130	3 550	2 450	2 390*	1 850	7 394
– 1 m	5 800*	5 800*	6 160*	4 200	4 570	3 090	3 520	2 420	2 590*	1 950	7 109
– 2 m	7 790*	6 550	5 980*	4 210	4 570	3 080	3 530	2 420	2 900*	2 140	6 660
– 3 m	7 050*	6 650	5 500*	4 270	4 370*	3 130	3 260*	2 490	3 240*	2 490	6 011

CAPACITES DE LEVAGE – LONGUEUR DU BALANCIER : 2,70 M, FLECHE TAB 5 M, TUILES : 500 MM, SANS GODET — **JS145 LC FLECHE T.A.B.**

Portée	3 m		4 m		5 m		6 m		Capacité à portée maximale		
Hauteur de position de la charge	kg	kg	kg	kg	kg	kg	kg	kg	kg	kg	mm
6 m					2 730*	2 730*	2 880*	2 810	2 620*	2 620*	6 218
5 m			2 840*	2 840*	2 790*	2 790*	2 790*	2 760	2 460*	2 230	6 834
4 m	3 720*	3 720*	3 280*	3 280*	3 030*	3 030*	2 890*	2 670	2 360*	1 990	7 263
3 m			3 940*	3 940*	3 390*	3 310	3 080*	2 570	2 310*	1 840	7 535
2 m			4 670*	4 230	3 800*	3 150	3 320*	2 470	2 330*	1 760	7 663
1 m			5 290*	4 040	4 180*	3 020	3 440	2 380	2 390*	1 730	7 659
0 m			5 680*	3 930	4 310	2 930	3 370	2 320	2 500*	1 750	7 521
– 1 m	6 790*	5 970	5 800*	3 880	4 260	2 880	3 330	2 280	2 650	1 830	7 239
– 2 m	7 440*	5 950	5 670*	3 870	4 250	2 870	3 330	2 280	2 880	1 990	6 798
– 3 m	6 760*	5 970	5 270*	3 910	4 230*	2 900	3 350*	2 340	3 160*	2 280	6 167

CAPACITES DE LEVAGE – LONGUEUR DU BALANCIER : 3,00 M, FLECHE TAB 5,00 M, TUILES : 500 MM, SANS GODET — **JS145 LC FLECHE T.A.B.**

Portée	3 m		4 m		5 m		6 m		Capacité à portée maximale		
Hauteur de position de la charge	kg	kg	kg	kg	kg	kg	kg	kg	kg	kg	mm
6 m					2 500*	2 500*	2 600*	2 600*	2 240*	2 240*	6 650
5 m					2 630*	2 630*	2 620*	2 620*	2 110*	2 020	7 231
4 m			3 150*	3 150*	2 920*	2 920*	2 770*	2 750	2 050*	1 830	7 636
3 m			3 880*	3 880*	3 330*	3 330*	3 010*	2 670	2 040*	1 710	7 893
2 m			4 690*	4 630	3 800*	3 360	3 290*	2 570	2 060*	1 650	8 016
1 m			5 390*	4 380	4 230*	3 210	3 570*	2 490	2 110*	1 630	8 012
0 m			5 860*	4 220	4 570*	3 100	3 530	2 420	2 220*	1 650	7 880
– 1 m	5 660*	5 660*	6 070*	4 140	4 530	3 040	3 480	2 370	2 380*	1 730	7 613
– 2 m	7 860*	6 410	6 030*	4 130	4 500	3 020	3 470	2 360	2 640*	1 880	7 196
– 3 m	7 470*	6 490	5 720*	4 160	4 530	3 040	3 500	2 390	3 040*	2 140	6 601

Capacité de charge avant et arrière

Capacité de levage sur 360°

Notes :

1. **Pour obtenir les capacités de levage avec godet, soustraire le poids total du godet ou du godet avec attache rapide des valeurs indiquées ci-dessus.**
2. Les capacités de levage sont calculées selon la norme ISO 10567, c'est-à-dire : 75 % de la charge de basculement, ou 87 % de la capacité de levage hydraulique (la plus faible étant prise en compte). Les capacités de levage marquées d'un astérisque (*) sont basées sur la capacité hydraulique.
3. Les capacités de levage sont données pour un engin positionné sur un terrain ferme et plat.
4. Les capacités de levage peuvent être limitées par la réglementation locale. Consultez votre concessionnaire.

CAPACITES DE LEVAGE – LONGUEUR DU BALANCIER : 2,10 M, FLECHE MONOBLOC 4,70 M, TUILES : 600 MM, SANS GODET — **JS145 HD FLECHE MONOBLOC**

Portée	3 m		4 m		5 m		6 m		Capacité à portée maximale		
Hauteur de position de la charge	kg	kg	kg	kg	kg	kg	kg	kg	kg	kg	mm
6 m			3 230*	3 230*	3 420*	3 420*			2 940*	2 940*	5 122
5 m			3 420*	3 420*	3 350*	3 350*			2 750*	2 750*	5 845
4 m	4 650*	4 650*	3 950*	3 950*	3 590*	3 590*	3 440*	3 170	2 680*	2 680*	6 327
3 m	6 320*	6 320*	4 710*	4 710*	3 990*	3 990*	3 610*	3 130	2 690*	2 690	6 622
2 m			5 510*	5 480	4 420*	3 980	3 840*	3 070	2 760*	2 590	6 756
1 m			6 110*	5 320	4 800*	3 880	4 050*	3 020	2 920*	2 570	6 737
0 m	6 340*	6 340*	6 400*	5 240	5 030*	3 820	4 170*	2 980	3 180*	2 650	6 565
– 1 m	8 460*	8 210	6 400*	5 210	5 060*	3 800	4 110*	2 970	3 600*	2 840	6 227
– 2 m	7 880*	7 880*	6 080*	5 230	4 800*	3 810			4 000*	3 210	5 692
– 3 m	6 870*	6 870*	5 310*	5 300					4 040*	4 000	4 896

CAPACITES DE LEVAGE – LONGUEUR DU BALANCIER : 2,50 M, FLECHE MONOBLOC 4,70 M, TUILES : 600 MM, SANS GODET — **JS145 HD FLECHE MONOBLOC**

Portée	3 m		4 m		5 m		6 m		Capacité à portée maximale		
Hauteur de position de la charge	kg	kg	kg	kg	kg	kg	kg	kg	kg	kg	mm
6 m			2 800*	2 800*	2 990*	2 990*			2 360*	2 360*	5 604
5 m			3 020*	3 020*	3 030*	3 030*	3 110*	3 110*	2 230*	2 230*	6 271
4 m	3 980*	3 980*	3 550*	3 550*	3 300*	3 300*	3 180*	3 180*	2 180*	2 180*	6 722
3 m	5 560*	5 560*	4 320*	4 320*	3 720*	3 720*	3 400*	3 140	2 190*	2 190*	7 000
2 m	7 260*	7 260*	5 170*	5 170*	4 200*	4 000	3 660*	3 080	2 250*	2 250*	7 126
1 m	6 300*	6 300*	5 860*	5 350	4 620*	3 890	3 920*	3 010	2 370*	2 370	7 109
0 m	6 960*	6 960*	6 280*	5 230	4 920*	3 810	4 090*	2 970	2 570*	2 430	6 946
– 1 m	8 610*	8 150	6 400*	5 180	5 040*	3 770	4 140*	2 940	2 870*	2 580	6 628
– 2 m	8 190*	8 180	6 210*	5 180	4 910*	3 770	3 910*	2 950	3 390*	2 880	6 129
– 3 m	7 370*	7 370*	5 660*	5 230	4 390*	3 810			3 860*	2 450	5 398

CAPACITES DE LEVAGE – LONGUEUR DU BALANCIER : 2,70 M, FLECHE MONOBLOC 4,70 M, TUILES : 600 MM, SANS GODET — **JS145 HD FLECHE MONOBLOC**

Portée	3 m		4 m		5 m		6 m		Capacité à portée maximale		
Hauteur de position de la charge	kg	kg	kg	kg	kg	kg	kg	kg	kg	kg	mm
6 m					2 810*	2 810*			2 510*	2 510*	5 721
5 m			2 740*	2 740*	2 820*	2 820*	2 940*	2 940*	2 370*	2 370*	6 374
4 m	3 410*	3 410*	3 190*	3 190*	3 060*	3 060*	3 000*	3 000*	2 320*	2 320*	6 816
3 m	4 790*	4 790*	3 890*	3 890*	3 440*	3 440*	3 190*	3 050	2 320*	2 320	7 092
2 m	6 390*	6 390*	4 680*	4 680*	3 880*	3 770	3 440*	2 950	2 380*	2 300	7 216
1 m	7 580*	7 500	5 370*	4 920	4 300*	3 650	3 690*	2 870	2 490*	2 270	7 198
0 m	8 090*	7 410	5 820*	4 810	4 610*	3 560	3 880*	2 810	2 670*	2 310	7 040
– 1 m	8 100*	7 360	5 990*	4 750	4 750*	3 510	3 950*	2 780	2 970*	2 430	6 725
– 2 m	7 740*	7 330	5 870*	4 740	4 680*	3 500	3 820*	2 790	3 440*	2 670	6 237
– 3 m	7 020*	7 020*	5 420*	4 770	4 290*	3 540			3 740*	3 150	5 519

Capacité de charge avant et arrière

Capacité de levage sur 360°

Notes :

1. **Pour obtenir les capacités de levage avec godet, soustraire le poids total du godet ou du godet avec attache rapide des valeurs indiquées ci-dessus.**
2. Les capacités de levage sont calculées selon la norme ISO 10567, c'est-à-dire : 75 % de la charge de basculement, ou 87 % de la capacité de levage hydraulique (la plus faible étant prise en compte). Les capacités de levage marquées d'un astérisque (*) sont basées sur la capacité hydraulique.
3. Les capacités de levage sont données pour un engin positionné sur un terrain ferme et plat.
4. Les capacités de levage peuvent être limitées par la réglementation locale. Demandez conseil à votre concessionnaire.

CAPACITES DE LEVAGE – LONGUEUR DU BALANCIER : 3,00 M, FLECHE MONOBLOC 4,70 M, TUILES : 600 MM, SANS GODET — **JS145 HD FLECHE MONOBLOC**

Portée	3 m		4 m		5 m		6 m		Capacité à portée maximale		
Hauteur de position de la charge	kg	kg	kg	kg	kg	kg	kg	kg	kg	kg	mm
6 m					2 530*	2 530*	2 660*	2 660*	2 170*	2 170*	6 117
5 m					2 630*	2 630*	2 720*	2 720*	2 070*	2 070*	6 786
4 m			3 020*	3 020*	2 920*	2 920*	2 860*	2 860*	2 030*	2 030*	7 205
3 m	4 610*	4 610*	3 790*	3 790*	3 360*	3 360*	3 110*	3 110*	2 040*	2 040*	7 465
2 m	6 360*	6 360*	4 680*	4 680*	3 860*	3 860*	3 410*	3 080	2 100*	2 100*	7 583
1 m	7 730*	7 730*	5 470*	5 370	4 350*	3 890	3 700*	3 000	2 200*	2 150	7 567
0 m	7 550*	7 550*	6 030*	5 210	4 730*	3 790	3 940*	2 940	2 360*	2 190	7 415
– 1 m	8 610*	8 060	6 290*	5 130	4 940*	3 730	4 070*	2 900	2 620*	2 310	7 118
– 2 m	8 400*	8 060	6 270*	5 100	4 940*	3 700	4 020*	2 890	3 030*	2 530	6 656
– 3 m	7 810*	7 810*	5 920*	5 130	4 660*	3 720			3 030*	2 530	6 656

CAPACITES DE LEVAGE – LONGUEUR DU BALANCIER : 2,10 M, FLECHE TAB 5 M, TUILES : 600 MM, SANS GODET — **JS145 HD FLECHE T.A.B.**

Portée	3 m		4 m		5 m		6 m		Capacité à portée maximale		
Hauteur de position de la charge	kg	kg	kg	kg	kg	kg	kg	kg	kg	kg	mm
6 m			3 220*	3 220*	3 190*	3 190*			3 050*	3 050*	5 645
5 m	3 880*	3 880*	3 490*	3 490*	3 260*	3 260*	3 200*	3 180	2 830*	2 830*	6 307
4 m	5 040*	5 040*	4 040*	4 040*	3 540*	3 540*	3 270*	3 140	2 720*	2 590	6 756
3 m			4 790*	4 790*	3 930*	3 930*	3 470*	3 080	2 680*	2 410	7 033
2 m			5 510*	5 330	4 340*	3 890	3 700*	3 010	2 700*	2 330	7 159
1 m			6 010*	5 170	4 670*	3 780	3 900*	2 940	2 800*	2 320	7 141
0 m			6 200*	5 090	4 860*	3 720	4 010*	2 900	2 950*	2 380	6 980
– 1 m	6 010*	6 010*	6 130*	5 080	4 870*	3 690	3 990*	2 890	3 220*	2 540	6 663
– 2 m	7 400*	7 400*	5 810*	5 110	4 650*	3 710	3 670*	2 930	3 450*	2 840	6 167
– 3 m			5 140*	5 140*	4 010*	3 790			3 850*	3 660	5 131

CAPACITES DE LEVAGE – LONGUEUR DU BALANCIER : 2,50 M, FLECHE TAB 5 M, TUILES : 600 MM, SANS GODET — **JS145 HD FLECHE T.A.B.**

Portée	3 m		4 m		5 m		6 m		Capacité à portée maximale		
Hauteur de position de la charge	kg	kg	kg	kg	kg	kg	kg	kg	kg	kg	mm
6 m			2 860*	2 860*	2 880*	2 880*	3 010*	3 010*	2 430*	2 430*	6 130
5 m			3 140*	3 140*	2 990*	2 990*	2 930*	2 930*	2 290*	2 290*	6 743
4 m	4 410*	4 410*	3 680*	3 680*	3 290*	3 290*	3 060*	3 060*	2 210*	2 210*	7 164
3 m			4 430*	4 430*	3 700*	3 700*	3 290*	3 100	2 180*	2 180*	7 426
2 m			5 200*	5 200*	4 130*	3 910	3 540*	3 020	2 210*	2 150	7 545
1 m			5 790*	5 190	4 510*	3 790	3 780*	2 940	2 280*	2 140	7 528
0 m			6 110*	5 080	4 770*	3 710	3 940*	2 890	2 410*	2 190	7 375
– 1 m	6 020*	6 020*	6 150*	5 040	4 850*	3 670	3 990*	2 860	2 610*	2 310	7 076
– 2 m	7 740*	7 740*	5 950*	5 050	4 730*	3 670	3 840*	2 870	2 930*	2 550	6 612
– 3 m	6 970*	6 970*	5 440*	5 120	4 310*	3 720			3 270*	3 000	5 922

Capacité de charge avant et arrière

Capacité de levage sur 360°

Notes :

1. **Pour obtenir les capacités de levage avec godet, soustraire le poids total du godet ou du godet avec attache rapide des valeurs indiquées ci-dessus.**
2. Les capacités de levage sont calculées selon la norme ISO 10567, c'est-à-dire : 75 % de la charge de basculement, ou 87 % de la capacité de levage hydraulique (la plus faible étant prise en compte). Les capacités de levage marquées d'un astérisque (*) sont basées sur la capacité hydraulique.
3. Les capacités de levage sont données pour un engin positionné sur un terrain ferme et plat.
4. Les capacités de levage peuvent être limitées par la réglementation locale. Consultez votre concessionnaire.

CAPACITES DE LEVAGE – LONGUEUR DU BALANCIER : 2,70 M, FLECHE TAB 5 M, TUILES : 600 MM, SANS GODET — **JS145 HD FLECHE T.A.B.**

Portée	3 m		4 m		5 m		6 m		Capacité à portée maximale		
Hauteur de position de la charge	kg	kg	kg	kg	kg	kg	kg	kg	kg	kg	mm
6 m					2 710*	2 710*	2 840*	2 840*	2 590*	2 590*	6 281
5 m			2 860*	2 860*	2 790*	2 790*	2 780*	2 780*	2 430*	2 430*	6 879
4 m	3 810*	3 810*	3 330*	3 330*	3 050*	3 050*	2 890*	2 890*	2 350*	2 310	7 292
3 m			3 990*	3 990*	3 410*	3 410*	3 090*	2 990	2 300*	2 150	7 552
2 m			4 720*	4 720*	3 820*	3 680	3 330*	2 880	2 330*	2 060	7 668
1 m			5 330*	4 790	4 200*	3 550	3 560*	2 790	2 390*	2 040	7 652
0 m			5 680*	4 680	4 460*	3 460	3 730*	2 730	2 500*	2 070	7 503
– 1 m	7 000*	7 000*	5 780*	4 630	4 580*	3 410	3 800*	2 700	2 720*	2 170	7 207
– 2 m	7 380*	7 240	5 630*	4 630	4 500*	3 410	3 700*	2 700	3 040*	2 370	6 751
– 3 m	6 660*	6 660*	5 210*	4 670	4 170*	3 450	3 270*	2 770	3 150*	2 720	6 101

CAPACITES DE LEVAGE – LONGUEUR DU BALANCIER : 3,00 M, FLECHE TAB 5,00 M, TUILES : 600 MM, SANS GODET — **JS145 HD FLECHE T.A.B.**

Portée	3 m		4 m		5 m		6 m		Capacité à portée maximale		
Hauteur de position de la charge	kg	kg	kg	kg	kg	kg	kg	kg	kg	kg	mm
6 m					2 500*	2 500*	2 600*	2 600*	2 240*	2 240*	6 650
5 m					2 630*	2 630*	2 620*	2 620*	2 110*	2 020	7 231
4 m			3 150*	3 150*	2 920*	2 920*	2 770*	2 750	2 050*	1 830	7 636
3 m			3 880*	3 880*	3 330*	3 330*	3 010*	2 670	2 040*	1 710	7 893
2 m			4 690*	4 630	3 800*	3 360	3 290*	2 570	2 060*	1 650	8 016
1 m			5 390*	4 380	4 230*	3 210	3 570*	2 490	2 110*	1 630	8 012
0 m			5 860*	4 220	4 570*	3 100	3 530	2 420	2 220*	1 650	7 880
– 1 m	5 660*	5 660*	6 070*	4 140	4 530	3 040	3 480	2 370	2 380*	1 730	7 613
– 2 m	7 860*	6 410	6 030*	4 130	4 500	3 020	3 470	2 360	2 640*	1 880	7 196
– 3 m	7 470*	6 490	5 720*	4 160	4 530	3 040	3 500	2 390	3 040*	2 140	6 601

Capacité de charge avant et arrière

Capacité de levage sur 360°

Notes :

1. **Pour obtenir les capacités de levage avec godet, soustraire le poids total du godet ou du godet avec attache rapide des valeurs indiquées ci-dessus.**
2. Les capacités de levage sont calculées selon la norme ISO 10567, c'est-à-dire : 75 % de la charge de basculement, ou 87 % de la capacité de levage hydraulique (la plus faible étant prise en compte). Les capacités de levage marquées d'un astérisque (*) sont basées sur la capacité hydraulique.
3. Les capacités de levage sont données pour un engin positionné sur un terrain ferme et plat.
4. Les capacités de levage peuvent être limitées par la réglementation locale. Demandez conseil à votre concessionnaire.

JCB
JCB

JCB
JCB
JCB
HM8700

UN CONSTRUCTEUR, PLUS DE 300 MODELES

Pelles sur chenilles JS130/145 LC/HD

Puissance moteur : 109 cv (81 kW) Capacité du godet : 0,35 – 0,89 m³

Poids opérationnel : 13 911 – 16 627 kg

JCB France | www.jcb.fr

JCB SAS - Zone d'activités - 3 rue du Vignolle - 95842 SARCELLES CEDEX
Téléphone : 01 34 29 20 20 Télécopie : 01 39 90 93 66
Email : france.jcbmarketing@jcb.com

Les dernières informations en date sur cette gamme de produits peuvent être téléchargées sur : www.jcb.fr

Concessionnaire JCB le plus proche de chez vous

9999/5919 fr-FR 04/17 Edition 1 (T4F)

©2015 JCB Sales. Tous droits réservés. Aucune partie de cette publication ne peut être reproduite, enregistrée dans un système de stockage de données ou transmise sous quelque forme ou par quelque moyen que ce soit, électroniques, mécaniques, photocopies ou autres, sans la permission préalable de JCB Sales. Toutes les références données dans cette publication en matière de poids opérationnels, dimensions, capacités et autres mesures de performances sont fournies à titre informatif uniquement et peuvent varier en fonction de la spécification exacte de chaque machine. Par conséquent, ne pas se baser sur ces données pour établir la pertinence d'un modèle pour une application particulière. Demandez systématiquement conseil à votre concessionnaire local. JCB se réserve le droit de procéder à des modifications sans préavis. Les illustrations et caractéristiques présentées peuvent inclure des équipements et des accessoires en option. Le logo JCB est une marque déposée de J C Bamford Excavators Ltd.

EcoFolio agit pour l'environnement

JCB