CARACTERISTIQUES TECHNIQUES

ROULEAUX TANDEMS VIBRANTS

BW 135 AD-5, BW 138 AD-5



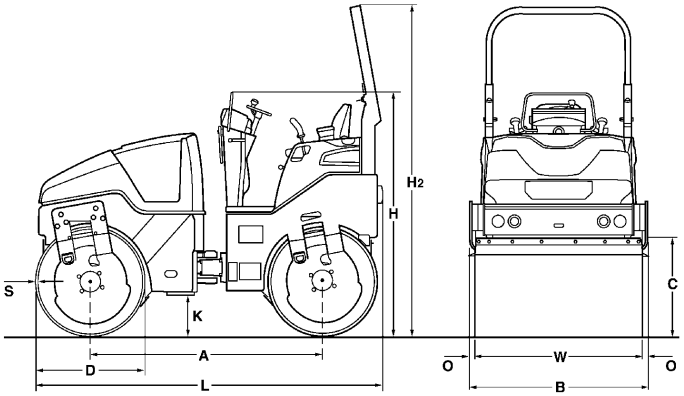

Dimensions en mm

	A	B	C	D	H	H2	K	L	O	S	W
BW 135 AD-5	1900	1390	700	900	1900	2700	340	2840	44	16	1300
BW 138 AD-5	1900	1468	700	900	1900	2700	340	2840	44	18	1380

Volume(s) d'expédition en m3	sans arceau	avec arceau
BW 135 AD-5	7,500	10,659
BW 138 AD-5	7,921	11,257

Modèle	Rendement (m3/h) pour l'épaisseur de couche conseillée en terrassement		
	Gravier, sable	**Sol mixte**	**Limon, argile**
BW 135 AD-5	90-180	70-140	40-80
BW 138 AD-5	100-200	80-160	40-80

Modèle	Rendement (t/h) pour des épaisseurs différentes de couches d'enrobés		
	2-4 cm	**6-8 cm**	**10-14 cm**
BW 135 AD-5	30-55	50-85	75-130
BW 138 AD-5	30-55	50-90	75-135

Caracteristiques Techniques		BOMAG BW 135 AD-5	BOMAG BW 138 AD-5
Poids			
Poids de service avec arceau CECE	kg	4.000	4.500
Charge moyenne linéaire stat. CECE	kg/cm	15,4	16,3
Poids max. de service	kg	4.200	4.700
Dimensions			
Largeur de compactage	mm	1.300	1.380
Rayon de braquage intérieur	mm	2.665	2.616
Caracteristiques de marche			
Vitesse	km/h	0- 10,0	0- 10,0
Vitesse de travail avec vibration	km/h	0- 10,0	0- 10,0
Aptitude max. en pente sans/avec vibr.	%	40/30	40/30
Entrainement			
Fabricant du moteur		Kubota	Kubota
Type		V2403	V2403
Norme sur les gaz d'échappement		Stage IV / TIER4f	Stage IV / TIER4f
Traitement des gaz d?échappement		DPF	DPF
Refroidissement		eau	eau
Nombre de cylindres		4	4
Puissance ISO 14396	kW	33,6	33,6
Puissance SAE J 1995	hp	45,1	45,1
Régime du moteur	min-1	2.400	2.400
Palier de régime 1	min-1	2.300	2.300
Palier de régime 2	min-1	2.530	2.530
Equipement électrique	V	12	12
Cylindre motorisé		av + ar	av + ar
Freins			
Frein de service		hydrost.	hydrost.
Frein de parking		hydroméc.	hydroméc.
Direction			
Système de direction		artic.oscil.	artic.oscil.
Mode de direction		hydrost.	hydrost.
Angle de braquage / d'oscillation +/-	grad	32/10	32/10
Marche en crabe		0- 50	0- 50
Systeme de vibration			
Cylindre vibrant		av + ar	av + ar
Entraînement		hydrost.	hydrost.
Fréquence	Hz	50/56	50/56
Amplitude	mm	0,50	0,50
Force centrifuge	kN	39/48	45/57
Dispositif d'arrosage			
Mode d'arrosage		pression	pression
Capacites			
Carburant	l	55,0	55,0
Eau	l	310,0	310,0

Sous réserve de modifications techniques. Les machines peuvent être illustrées aves des options.

Equipements standards

- ☑ Entraînement hydrostatique de la translation et de la vibration
- ☑ Arrosage sous pression avec temporisation
- ☑ 2 racleurs par cylindre, maintenus par ressort et rabattables
- ☑ Levier de commande multifonction
- ☑ Affichage multifonctions, avec compteur d'heures de service
- ☑ Indication du niveau d'eau
- ☑ Affichage électronique du niveau de carburant
- ☑ Arrêt d'urgence
- ☑ Commutateur variable vibration
- ☑ Intelligent Vibration Control (IVC)
- ☑ Compartiment de rangement intégré
- ☑ ?illets d'amarrage, galvanisés
- ☑ Alarme de recul
- ☑ Anneau d'élinguage central
- ☑ Protection anti-vandalisme
- ☑ Capot du moteur verrouillable en matériau composite
- ☑ Eclairage travail avant et arrière
- ☑ 12V Prise
- ☑ Contacteur de siège
- ☑ Siège coulissant avec double levier de commande

Equipements en option

- ☐ *ROPS rabattable avec ceinture de sécurité
- ☐ Dispositif de chanfreinage-gauche et droit
- ☐ Distributeur de graviers
- ☐ Interrupteur de batterie
- ☐ Clignotants à l'avant et l'arrière
- ☐ Gyrophare
- ☐ Eclairage supplémentaire pour ROPS
- ☐ Pare-soleil, fixe
- ☐ Pare-soleil, rabattable avec ROPS
- ☐ Protection contre les intempéries pour pare-soleil
- ☐ Peinture couleur spéciale
- ☐ Chauffage de siège
- ☐ Avertisseur sonore de recul avec technologie large bande
- ☐ Huile biologique
- ☐ Antivol
- ☐ Différentiel hydraulique a commande sép.
- ☐ BOMAG TELEMATIC
- ☐ ECONOMIZER
- ☐ Affichage de la température de l'asphalte

* Série pour livraison conforme aux normes CE (pour pays de l'Union Euro

BOMAG
Hellerwald
D-56154 Boppard
B.P. 5162
D-56149 Boppard
Tél. (0)6742 - 1000
Fax (0)6742 - 3090

BOMAG
FAYAT GROUP